YAMAHA

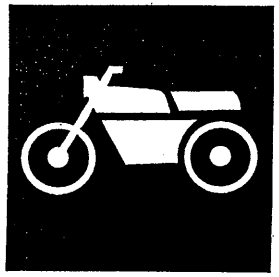

CATALOGO DE REPUESTOS

YW100SC (5JU3)

115JU-261S2

YAMAHA GENUINE Parts & Accessories

2006-1-27

NEWS NO.	DATE	COMMENT
PE0-MC-010048	November,1,2001	YW100SC(5JU3) Fig.27 LIST CORRECTION

PROLOGO

Este Catálogo de Respuetos corresponds a las piezas para el(los) modelo(s) del recuadro siguiente. Al formular el pedido de repuestos, se ruega citar este Catálogo de Repuestos y especificar correctamente los números de parte y los nombres de parte.

YW100SC (5JU3)

1. Las modificaciones y agregados que se hayan realizado después de la edición de este Catálogo de Repuestos, serán anunciados en las Informaciones de Recambios Yamaha.
2. Abreviaciones
   En este. Catálogo de Repuestos se emplean las siguientes abreviaciones.
   "UR" Usar el número de partes especificado
   "UN" Usar la cantidad necesaria
   "AP" Piezas sustitutivas
   "LM" Fabricación local (Partes necesarias que se pedirán localmente)
   "F#" No. de bastidor aplicable
3. Las piezas suministradas como conjunto se describen con un punto (.) que precede al nombre de la pieza como se indica a continuacion.
   EJEMPLO
   CONJUNTO CARBURADOR
   .INYECTOR, piloto
   .BOQUILLA, principal
4. Cantidad de componentes de un conjunto
   La numeración que aparece a la derecha de cada descripción, indica la cantidad de piezas por cada unidad de conjunto.
   EJEMPLO

PIEZAS NO.	DESCRIPCION	CANT.	OBSERVACION
2F5-83310-60	ENSAMBLAJE DE LA LUZ	2	
115-83311-60	.BOMBILLA (6V-18W)	1	
1M1-83309-60	.REFLECTOR	1	

5. Los colores de los componentes se indican como sigue en la columna de"OBSERVACIONES".

PIEZAS NO.	DESCRIPCION	CANT.	OBSERVACION
2N4-24110-00-X5	.COMP. DEL TANQUE	2	MXR
3J1-24240-10	.GRAFICO, DEL TANQUE	1	para MXR

6. Numeros de Serie
   1 No. de Serie del motor. 2 No. de Serie del bastidor

5JU-300101~	

7. Debe tenerse en cuenta que las ilustraciones sirven como guia para la búsqueda de las referencias y no deben usarse para el montaje. Durante el montaje, se recomienda usar el manual de Taller correspondiente.

8. EL asterisco (*)antes del número de referencia indica los elementos modificados después de la priméra edición.

ROTULO DE MODELO

(1) El rótulo llamado "Rótulo de Modelo" está fijado en la ubicación indicada abajo en el (3). Cuando se utilice este catálogo de partes, se ruega cotejar entre el "código de modelo - número de código de producción" del catálogo y el "código de modelo - número de código de producción" indicado en el Rótulo de Modelo fijado en el producto correspondiente.

(2) Indicación del "Rótulo de Modelo"

① ②	
● XXXX – XXX	
○ X ③	

① Código de Tipo de Modelo
② Número de código deproducción
③ Tipo de color

● 4TW1 – 010
○ A

(3) Ubicación de fijación del Rótulo de Modelo

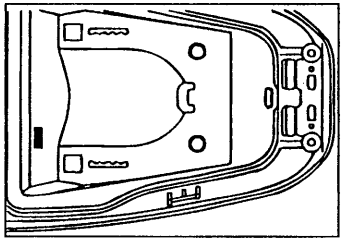

(4) Código de Modelo - Número de Código de Producción del Modelo Listado en este Catálogo de Partes

Código de Modelo	Número de Código de Producción	País (destino)	Código de Modelo	Número de Código de Producción	País (destino)
5JU3	261	COLOMBIA			

(5) Información de Color

Código de Modelo	Código de tipo de color	Código de color	Nombre de color	Abreviatura
5JU3	A	0564	DEEP PURPLISH BLUE ME C	DPBMC
	B	0657	VIVID YELLOW SOLID 2	VYS 2
	C	0618	VIVID YELLOWISH RED ME 1	VYRM1
	D	0615	DARK BULISH GRAY ME 4	DBNM4

CONTENIDO

MOTOR

FIG1 CILINDRO 1
FIG2 CIGUENAL. PISTON 2
FIG3 CUBIERTA DE AIRE. VENTILADOR 3
FIG4 BOMBA DE ACEITE 4
FIG5 ADMISION 5
FIG6 CARBURADOR 6
FIG7 DESCARGA 7
FIG8 CARTER ..... 8~9
FIG9 ARRANQUE 10
FIG10 EMBRAGUE ..... 11~12
FIG11 TRANSMISION 13

CHASIS

FIG12 CUADRO 14
FIG13 GUARDABARRODELANT. 15
FIG14 CUBIERTA LA TERAL ..... 16~17
FIG15 DEPOSITO DE ACEITE 18
FIG16 SUSPENSION TRASERO 19
FIG17 HORQUILLA DELANTERA ..... 20~21
FIG18 DEPOSITO DE COMBUSTIBLE 22
FIG19 ASIENTO. PORTAEQUIPAJE 23
FIG20 RUEDA DELANTERA 24
FIG21 CALIBRE FRENO DELANTERA 25
FIG22 RUEDA TRASERA 26
FIG23 MANUBRIO. CABLE 27
FIG24 CILINDRO MAESTRO DELANTERO 28
FIG25 SOPORTE. APOYAPIE 29
FIG26 PATA PROTEGIDA ..... 30~31
FIG27 BOVEDA 1 32
FIG28 GENERADOR 33
FIG29 MOTOR DE ARRANQUE 34
FIG30 LUZ DE DESTELLADOR 35
FIG31 MEDIDOR 36
FIG32 FARO DELANTERO 37
FIG33 LUZ DE COLA 38
FIG34 INTERRUPTOR DE MANIJA. PALANCA 39
FIG35 EQUIPO ELECTRICO 1 40
FIG36 EQUIPO ELECTRICO 2 41

INDICE

NUMERICAL INDEX

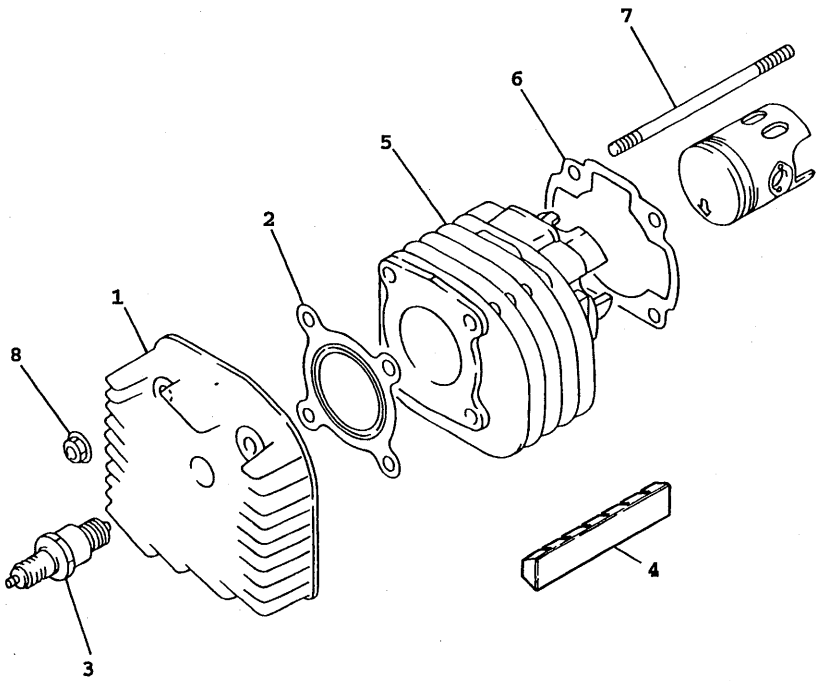

4VP5200-7010

FIG. 1 CILINDRO

REF. NO.	PART NO.	DESCRIPTION	Q'TY	REMARKS
1	4VP-E1111-00	CULATA CILINDRO 1	1	
2	4VP-E1181-00	JUNTA, DE CULATA	1	
3	94700-00825	BUJIA	1	
4	4VP-E1162-00	AMORTIGUADOR 2	1	
5	4VP-E1311-10	CILINDRO 1	1	
6	5FA-E1351-00	JUNTA, DE CILINDRO	1	
7	90116-07834	ESPARRAGO	4	
8	90179-07381	TUERCA	4	

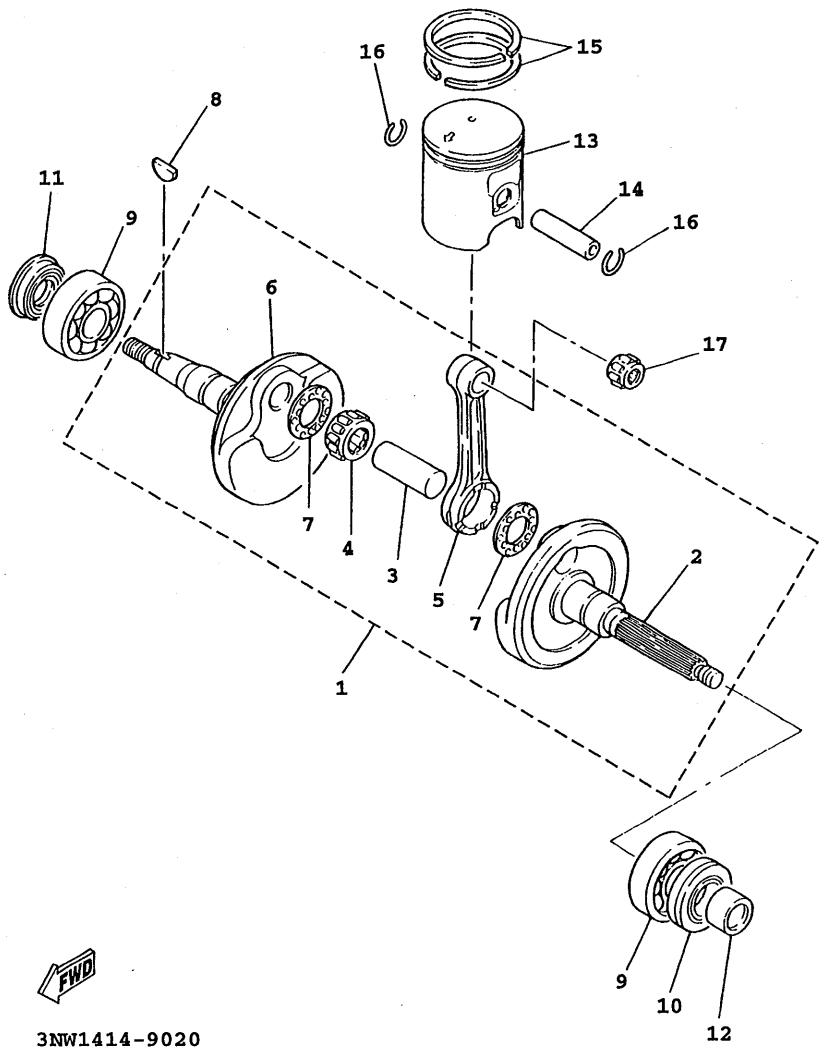

FIG. 2 CIGUENAL. PISTON

REF. NO.	PART NO.	DESCRIPTION	Q'TY	REMARKS
1	4VP-E1400-00	CIGUENAL COMPLETO	1	
2	4VP-E1412-00	.MANIVELA 1	1	
3	4DM-E1681-00	.PASADOR MANIVELA 1	1	
4	93310-418T0	.COJINETE DE RODILLOS	1	
5	4VP-E1651-00	.BIELA	1	
6	4VP-E1422-00	MANIVELA 2	1	
7	90209-18112	ARANDELA DE SEPARACION	2	
8	90280-03017	CUNA WOODRUFF	1	
9	93306-205Y6	COJINETE	2	
10	93102-22464	RETEN DE ACEITE	1	
11	93101-20169	RETEN DE ACEITE	1	
12	90387-178N6	CASQUILLO CON VALONA	1	
13	4VP-E1631-10-A0	PISTON(ESTD)	1	UR
13	4VP-E1636-10	PISTON (0.50MM O/S)	1	UR
14	4VP-E1633-00	BULON, PISTON	1	
15	4VP-E1603-00	JUEGO DE ANILLOS (ESTD)	1	UR
15	3YR-11605-00	JUEGO DE ANILLOS (0.50MM O/S)	1	UR
16	93450-16115	SEGURO	2	
17	93310-21403	COJINETE DE RODILLOS	1	

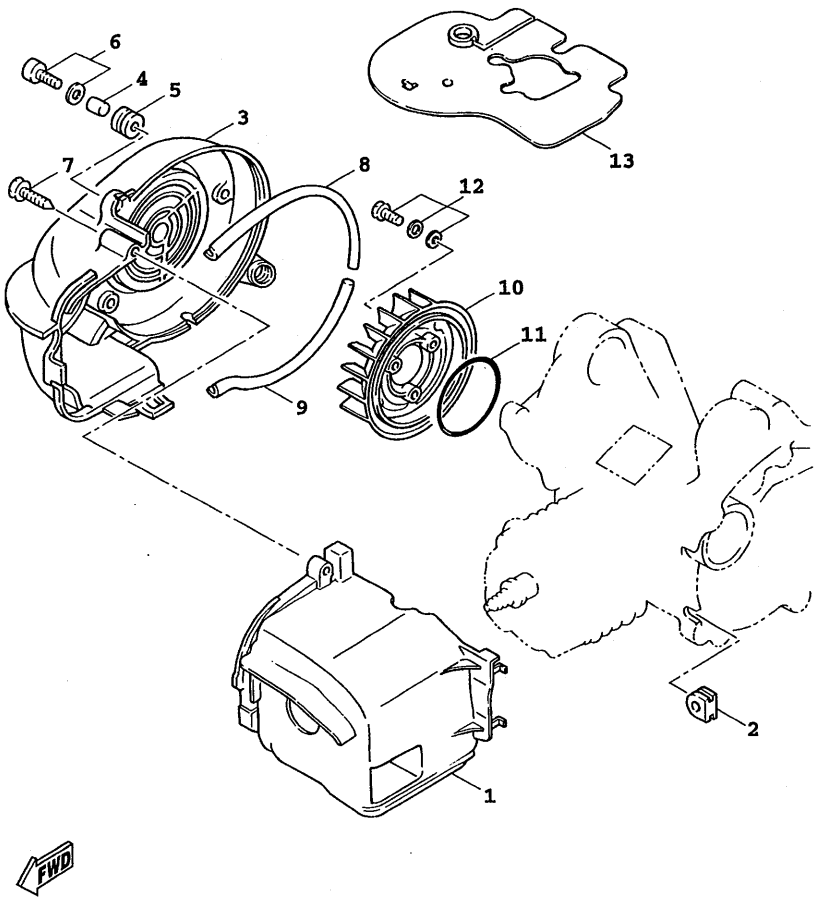

4VPB300-9030

FIG. 3 CUBIERTA DE AIRE. VENTILADOR

REF. NO.	PART NO.	DESCRIPTION	Q'TY	REMARKS
1	5FA-E2651-10	CUBIERTA DE PASO DE AIRE 1	1	
2	90480-11866	ANILLO PROTECTOR	1	
3	5FA-E2653-00	CUBIERTA DE PASO DE AIRE 3	1	
4	90387-068J5	CASQUILLO CON VALONA	3	
5	90480-12497	ANILLO PROTECTOR	3	
6	97607-06220	TORNILLO CAB CON PLANA C/ARAN	3	
7	97707-60540	TORNILLO ROSCA HEMBRA	1	
8	4VP-E2658-00	AMORTIGUADOR DE CUBIERTA 1	1	
9	4VP-E2659-00	AMORTIGUADOR DE CUBIERTA 2	1	
10	4VP-E2611-00	VENTILADOR	1	
11	93210-64893	JUNTA TORICA	1	
12	97607-06216	TORNILLO CAB CON PLANA C/ARAN	3	
13	3XG-E2631-00	DEFLECTOR 1	1	

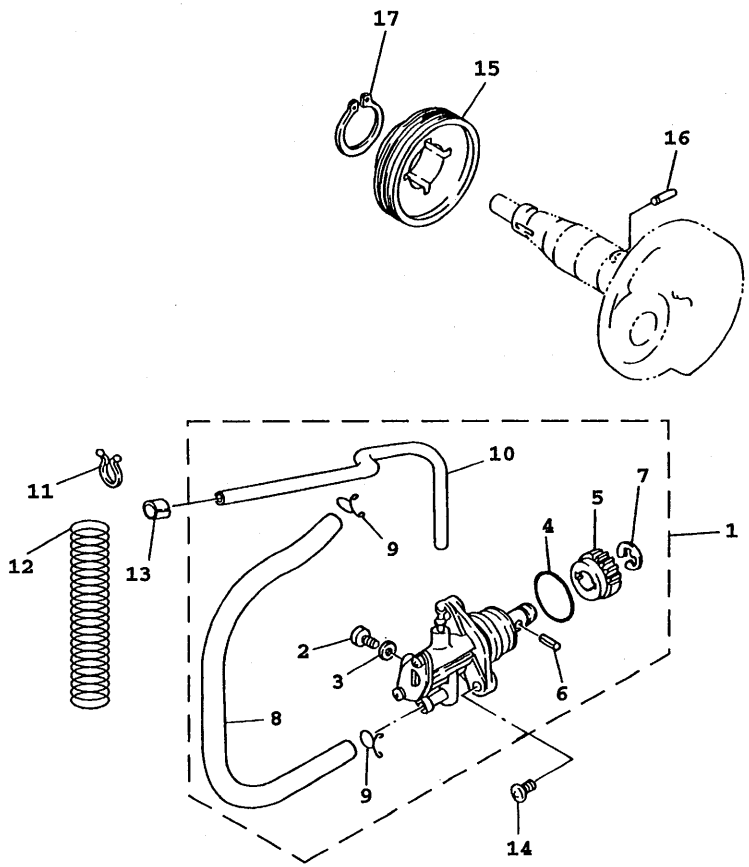

4VP1414-7042

FIG. 4 BOMBA DE ACEITE

REF. NO.	PART NO.	DESCRIPTION	Q'TY	REMARKS
1	5FA-E3100-10	BOMBA DE ACEITE COMPLETA	1	
2	3WF-13185-00	.PERNO DE RESPIRADERO	1	
3	1YU-13187-00	.EMPAQUE TORNILLO P/RESPIRADERO	1	
4	1YU-13473-00	.ANILLO O	1	
5	3AA-13124-00	.ENGREJE ROSCA SINFIN	1	
6	1YU-13516-00	.PASADOR, DE ESPIGA	1	
7	1YU-13577-00	.PRESILLA	1	
8	90445-09124	.TUBO	1	
9	90467-08003	.PRESILLA	2	
10	90445-05431	.TUBO	1	
11	90464-16801	BRIDA	1	
12	90501-08845	RESORTE DE COMPRESION	1	
13	90468-02033	PRESILLA	1	
14	98507-05014	TORNILLO DE CABEZA CON PLANA	2	
15	4VP-13178-00	ENGRANAJE TRACC.DE BOMBA	1	
16	93603-12827	PASADOR DE CLAVIJA	1	
17	99009-19400	PRESILLA REDONDA	1	

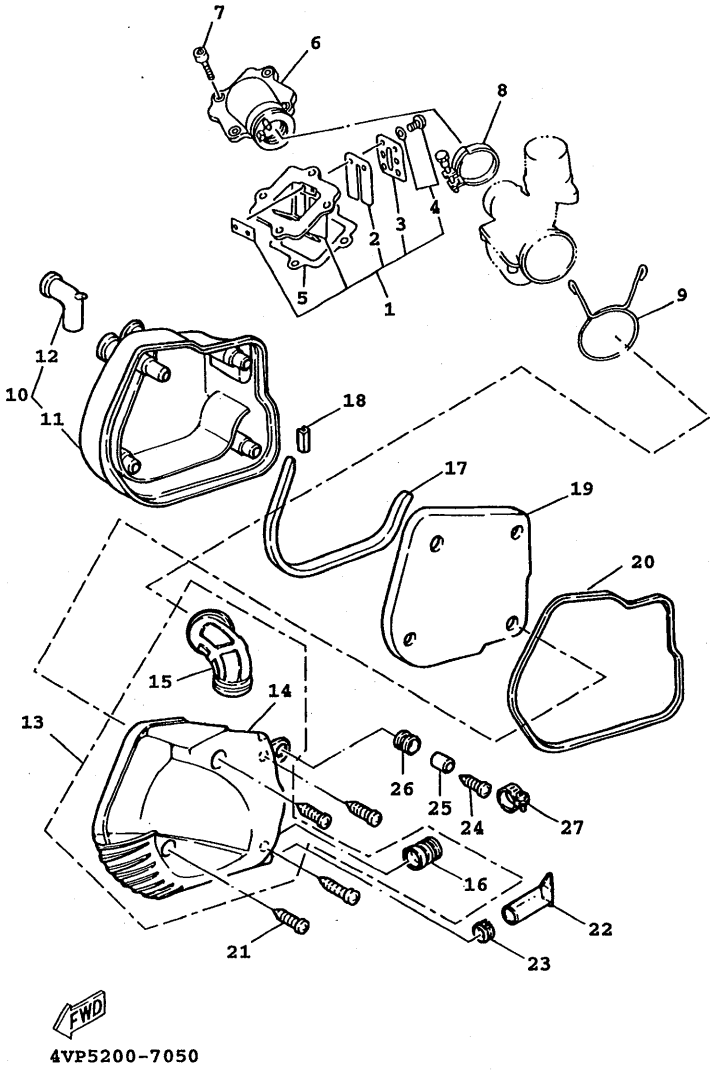

FIG. 5 ADMISION

REF. NO.	PART NO.	DESCRIPTION	Q'TY	REMARKS
1	4VP-E3610-00	VALVULA DE LAMINAS COMPLETA	1	
2	3XG-E3613-00	.VALVULA DE LAMINAS	2	
3	3XG-E3616-00	.TOPE DE VALVULA DE LAMINAS	2	
4	97607-03206	.TORNILLO CAB CON PLANA C/ARAN	4	
5	4SC-E3621-00	JUNTA, DE VALV.DE LCIM	1	
6	4WX-E3555-10	CONECTOR	1	
7	91318-06020	TORNILLO	4	
8	3XG-E3575-01	BANDA	1	
9	90467-24140	PRESILLA	1	
10	4VP-W1441-00	CAJA COMPLETO FILTRO DE AIRE	1	
11	4VP-E4411-00	.CAJA FILTRO DEL AIRE 1	1	
12	4VP-E4437-00	.CONDUCTO	1	
13	4VP-W1442-00	ELEMENTO DE FILTRO DE AIRE	1	
14	4VP-E4412-00	.TAPA CAJA DEL FILTRO 1	1	
15	4VP-E4453-00	.UNION DEL FILTRO DEL AIRE 1	1	
16	4VP-E4463-00	.UNION DE FILTRO DE AIRE 2	1	
17	4VP-E4462-00	SELLO	1	
18	4VP-E4467-00	SELLO	1	
19	4VP-E4451-00	ELEMENTO DEL FILTRO DEL AIRE	1	
20	4VP-E4452-00	SELLO	1	
21	97707-50125	TORNILLO ROSCA HEMBRA	4	
22	4VP-E443E-00	TUBO, DRENAJE	1	
23	90467-11823	PRESILLA	1	
24	97607-06220	TORNILLO CAB CON PLANA C/ARAN	1	
25	90387-068J5	CASQUILLO CON VALONA	1	
26	90480-12497	ANILLO PROTECTOR	1	
27	90460-41191	BRIDA, DE UNION	1	

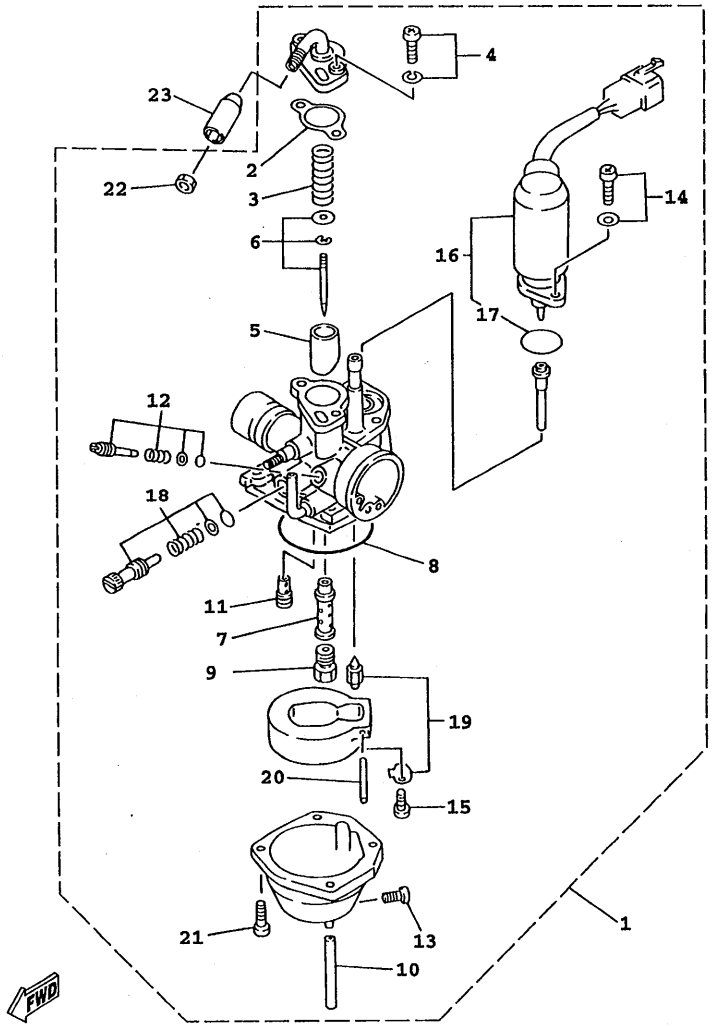

4VP1414-7060

FIG. 6 CARBURADOR

REF. NO.	PART NO.	DESCRIPTION	Q'TY	REMARKS
1	5JU-E4101-00	CARBURADOR COMPLETO 1	1	
2	3XG-14198-00	.EMPAQUE	1	
3	52W-14131-00	.RESORTE VALVULA DE ACELERACION	1	
4	97607-04112	.TORNILLO CAB CON PLANA C/ARAN	2	
5	4VP-14112-35	.VALVULA DE ACELERACION 1	1	
6	4VP-1490J-00	.CJTO. AGUJA	1	
7	4VP-14141-11	.BOQUILLA PRINCIPAL	1	
8	3XG-14997-00	.SELLO	1	
9	18A-1414A-65	.INYECTOR, PRINCIPAL	1	
10	3XG-14196-00	.TUBO DE DRENASE	1	
11	193-14142-35	.SURTIDOR DE RALENTI	1	
12	3MB-14104-00	.CJTO. TORNNILLO DE AIRE	1	
13	12R-14191-00	.TORNILLO, DE DRENAJE	1	
14	97607-04108	.TORNILLO CAB CON PLANA C/ARAN	2	
15	98507-03006	.TORNILLO DE CABEZA CON PLANA	1	
16	4VP-14171-00	.EMBOLO DE ARRANQUE	1	
17	52W-14147-00	..ANILLO O	1	
18	3XG-14103-00	.CJTO. TORNILLO DEL RALENTI	1	
19	3XG-14107-00	.VALVULA DE AGUJA	1	
20	53L-14186-00	.PASADOR DE LA BOYA	1	
21	98507-04012	.TORNILLO DE CABEZA CON PLANA	4	
22	522-14161-00	.TUERCA AJUSTADOR DE CABLE	1	
23	1MH-F6329-00	TAPA DE ANILLO PROTECTOR	1	

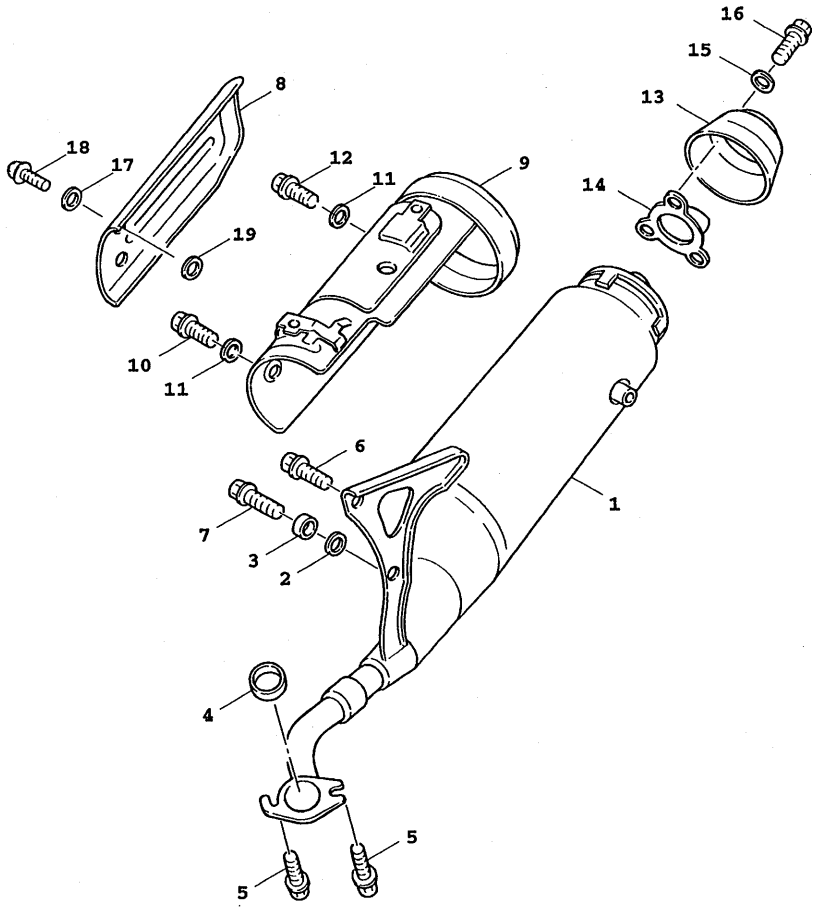

4VPB300-9070

FIG. 7 DESCARGA

REF. NO.	PART NO.	DESCRIPTION	Q'TY	REMARKS
1	5JU-E4610-00-98	TUBO DE ESCAPE COMPLETO 1	1	LOW GLOSS BLACK
2	4VP-E4445-00	TAPON PROTECTOR	1	
3	4VP-E4779-00	COLLAR	1	
4	3NT-E4613-01	JUNTA, TUBO DE ESCAPE	1	
5	90153-06800	TORNILLO HEXAGONAL	2	
6	95817-08020	TUERCA DE REBORDE	1	
7	95817-08030	TUERCA DE REBORDE	1	
8	4VP-E4718-00	PROTECTOR DE SILENCIADOR 1	1	
9	4VP-E4627-10	HELICE 14X17 L	1	
10	97017-06010	PERNO	2	
11	4CW-E4766-00	ARANDELA DE PROTECTOR	4	
12	97517-06510	PERNO	3	
13	4VP-E4799-20	TAPA	1	
14	4VP-E475M-00	TUBO	1	
15	92907-06200	ARANDELA	3	
16	90176-06065	TUERCA CORONA	3	
17	4CW-E4766-00	ARANDELA DE PROTECTOR	3	
18	98980-06012	TORNILLO DE AJUSTE	3	
19	3XY-E4766-00	ARANDELA DE PROTECTOR	3	

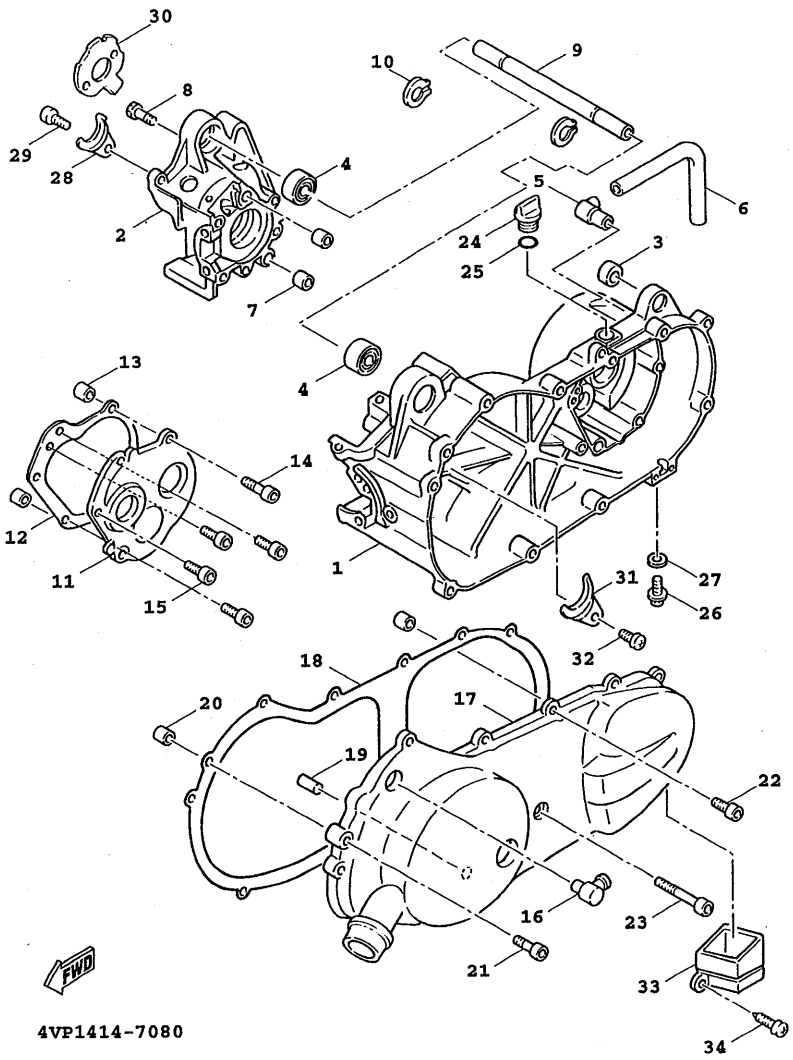

FIG. 8 CARTER

REF. NO.	PART NO.	DESCRIPTION	Q'TY	REMARKS
1	4VP-E5111-00	CARTER MANIVELA 1	1	
2	4VP-E5121-00	CARTER MANIVELA 2	1	
3	4X6-F2216-00	BUJE DEL AMORTIGUADOR TRASERO	1	
4	93306-003Y4	COJINETE	2	
5	3XG-E5371-00	RESPIRADERO	1	
6	4VP-E5373-00	MANGUELA DE RESPIRADERO	1	
7	99530-12016	PASADOR, DE CLAVIJA	2	
8	91318-06035	TORNILLO	6	
9	3XG-E5317-00	SEPARADPR, MONTANTE DE MOTOR	1	
10	99009-17400	PRESILLA REDONDA	2	
11	4VP-E5421-00	TAPA DE CARTER DERECHA	1	
12	5DA-E5461-00	JUNTA TAPA CARTER DRCHO	1	
13	99530-10114	PASADOR, DE CLAVIJA	2	
14	91318-06035	TORNILLO	2	
15	91318-06020	TORNILLO	4	
16	4VP-E5439-00	TAPON CIEGO	1	
17	4VP-E5411-00-33	CUBIERTA DE CARTER 1	1	YAMAHA BLACK
18	5DA-E5451-00	EMPAQ DE CUBIERTA DE CARTER	1	
19	4VP-E5659-00	EJE	1	
20	99530-10114	PASADOR, DE CLAVIJA	2	
21	91317-06025	PERNO	9	
22	91317-06035	PERNO	2	
23	91317-06045	PERNO	1	
24	4Y4-E5363-00	TAPON DE ACEITE	1	
25	93210-14805	JUNTA TORICA	1	
26	95807-08016	TUERCA DE REBORDE	1	
27	90430-08119	JUNTA	1	
28	4VP-E5128-00	SOPORTE	1	

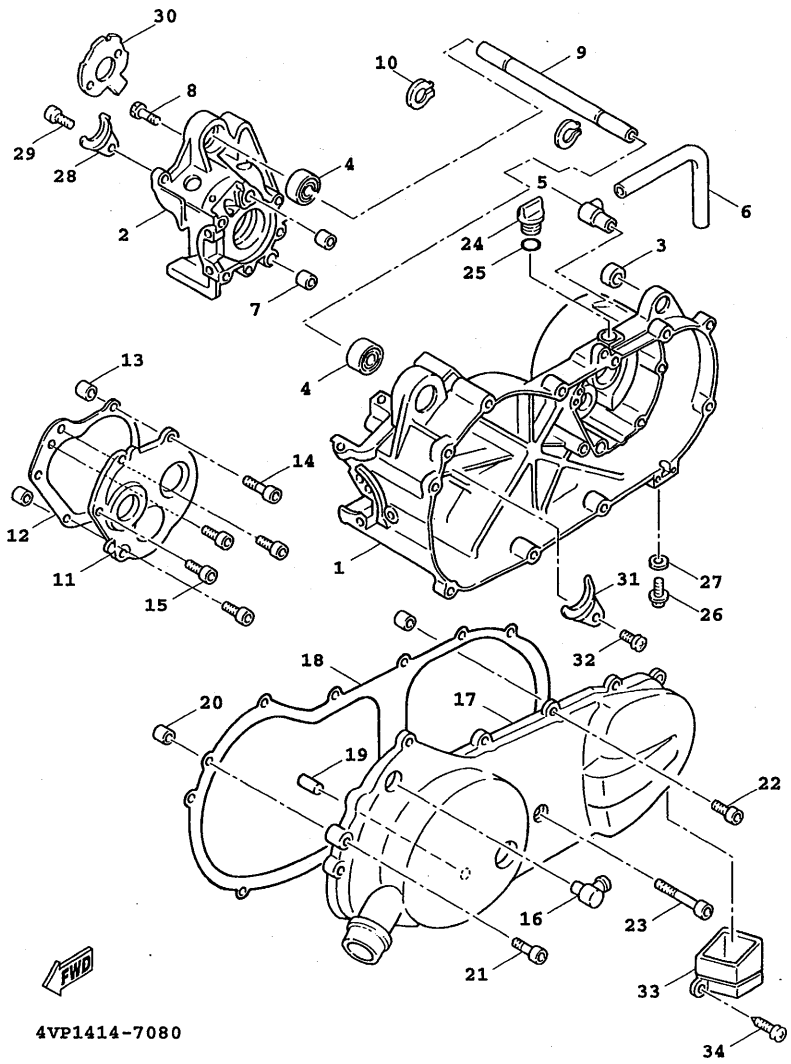

FIG. 8 CARTER

REF. NO.	PART NO.	DESCRIPTION	Q'TY	REMARKS
29	98507-06012	TORNILLO DE CABEZA CON PLANA	1	
30	4SC-E5462-00	EMPAQ CUBIERTA DE CARTER 3	1	
31	4VP-E5118-00	SOPORTE	1	
32	98507-06012	TORNILLO DE CABEZA CON PLANA	1	
33	4VP-E5477-00	CONDCTO DE AIRE	1	
34	97607-06220	TORNILLO CAB CON PLANA C/ARAN	2	

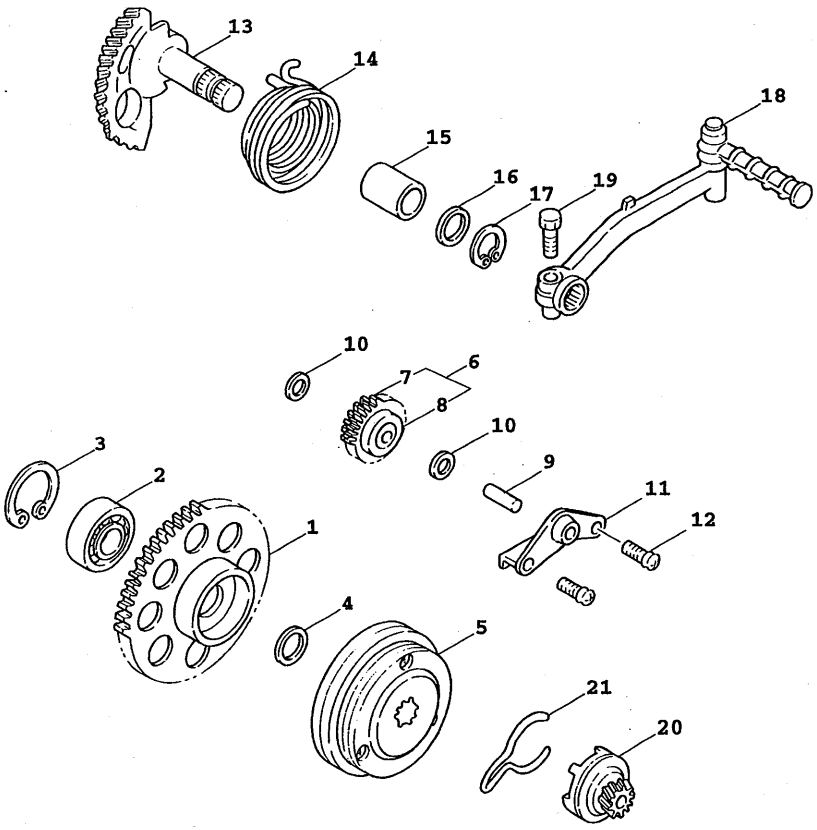

4VP1414-7090

FIG. 9 ARRANQUE

REF. NO.	PART NO.	DESCRIPTION	Q'TY	REMARKS
1	4VP-E5524-00	RUEDA DE ARRANQUE	1	
2	93306-003Y4	COJINETE	1	
3	93450-35015	SEGURO	1	
4	90201-163G6	ARANDELA PLANA	1	
5	4CW-E5570-00	EMBRAGUE DEL ARRANQUE COMPLETA	1	
6	4VP-E5650-00	ENGRENAJE NEUTRO COMPLETO	1	
7	4VP-E5512-00	.ENGRENAJE NEUTRO	1	
8	93315-108Y4	.COJINETE DE RODILLOS	1	
9	3XG-E3342-00	EJE DE ENGRENAJE NEUTRO	1	
10	90201-08088	ARANDELA PLANA	2	
11	3XG-E5532-00	PLACA DE ENGRENAJE NEUTRO	1	
12	98507-06012	TORNILLO DE CABEZA CON PLANA	2	
13	4VP-E5601-00	EJE DE ARR. DE PIE COMPL	1	
14	90508-32768	RESORTE DE TORSION	1	
15	90380-15817	CASQUILLO SOLIDO	1	
16	90201-155G5	ARANDELA PLANA	1	
17	99009-15400	PRESILLA REDONDA	1	
18	3XG-E5620-00	MANIVELA DE PEDAL COMPLETA	1	
19	97017-06025	PERNO	1	
20	4VP-E5630-00	PINON DE PEDAL COMPLETA	1	
21	4VP-E5673-00	PRESILLA	1	

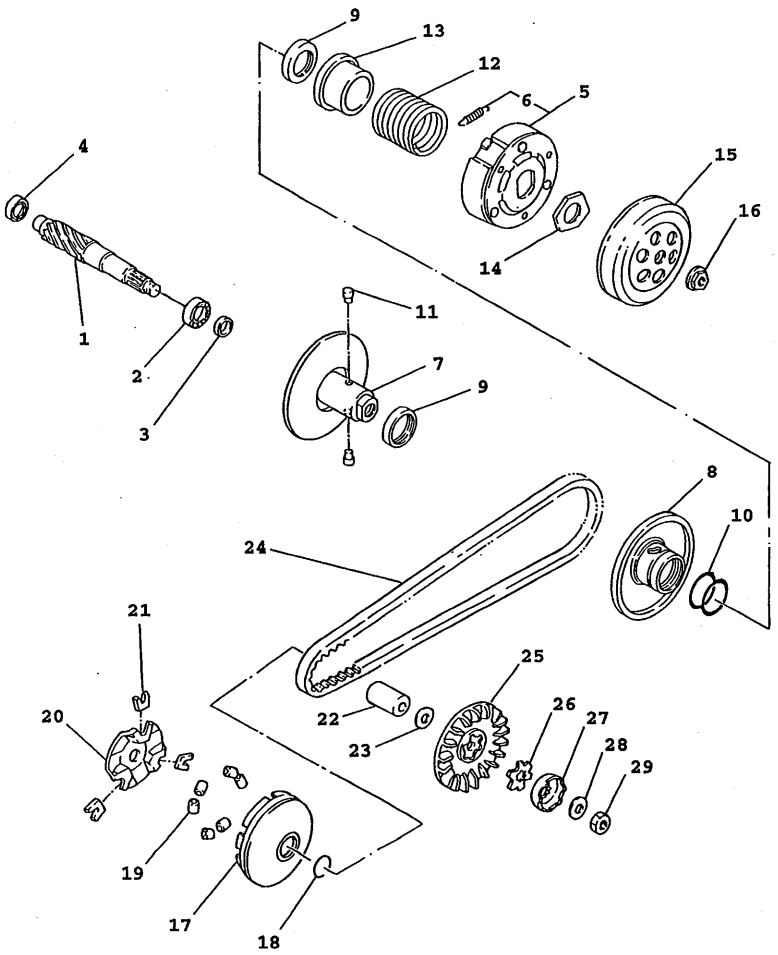

4VP5200-7100

FIG. 10 EMBRAGUE

REF. NO.	PART NO.	DESCRIPTION	Q'TY	REMARKS
1	4VP-E6111-00	ENGRANAJE TRACC.PRIMARIA	1	
2	93306-203YE	COJINETE	1	
3	93102-17467	RETEN DE ACEITE	1	
4	93306-200Y1	COJINETE	1	
5	3XY-E6620-01	PORTADOR DE EMBRAGUE COMPLETO	1	
6	3UH-E6626-00	.RESORTE CONTRAPESO EMBRAGUE	1 3	
7	4VP-E7660-01	ROLDANA SECUNDARIA FIJA COMPL.	1	
8	4VP-E7670-00	ROLDANA SECUNDARIA CORREDIZA	1	
9	93104-33117	SELLO ACEITE	2	
10	93210-368G9	JUNTA TORICA	2	
11	4DM-E7664-00	PASADOR DE GUIA	2	
12	90501-430K3	RESORTE DE COMPRESION	1	
13	4DM-E7684-00	ASIENTO DE RESORTE SECUNDARIO	1	
14	90179-28415	TUERCA	1	
15	4VP-E6611-00	CAJA DE EMBRAGUE COMPLETO	1	
16	90179-10609	TUERCA	1	
17	4VP-E7620-00	ROLDANA PRIMARIA MOVIL	1	
18	93101-21170	RETEN DE ACEITE	2	
19	4KX-17632-00	CONTRAPESO	6	
20	4VP-E7623-00	LEVA	1	
21	4CW-17653-10	CORREDERA	3	
22	90387-168N7	CASQUILLO CON VALONA	1	
23	90201-16800	ARANDELA PLANA	1	
24	4VP-17641-00	CORREA EN V	1	
25	4VP-E7611-00	PISCO FIXADOR DE POREA	1	
26	90214-14054	ARANDELA DE POSICION	1	
27	14T-15657-00	EMBRAQUE SIN RETORNO	1	
28	90208-12050	ARANDELA DE RESORTE CONICO	1	

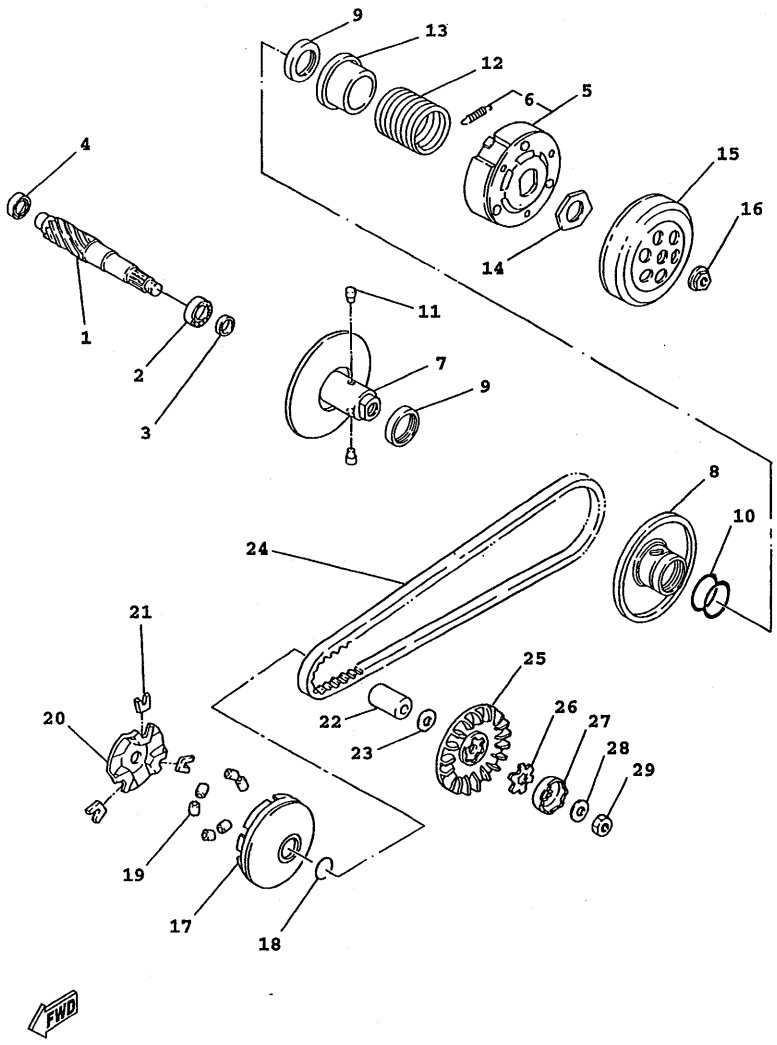

4VP5200-7100

FIG. 10 EMBRAGUE

REF. NO.	PART NO.	DESCRIPTION	Q'TY	REMARKS
29	95307-12700	TUERCA	1	

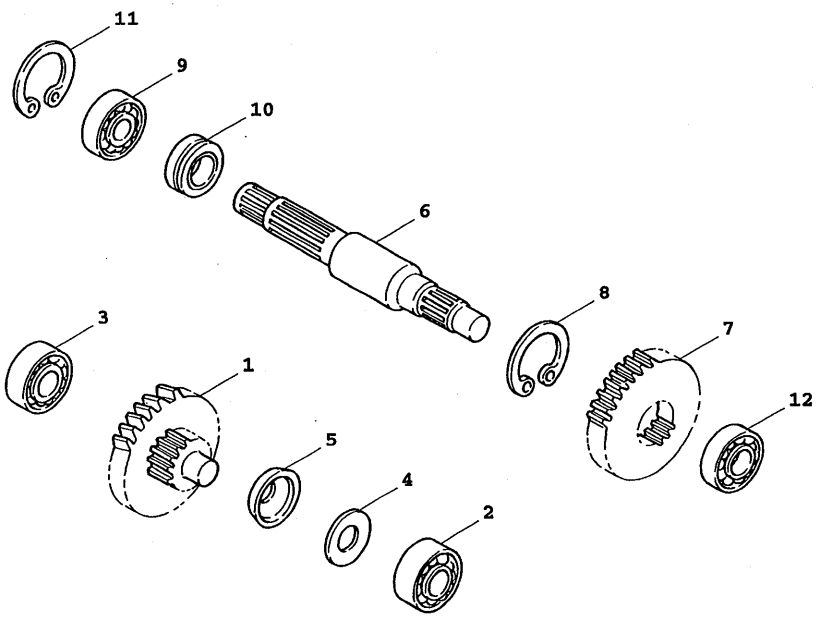

4VP1414-7110

FIG. 11 TRANSMISION

REF. NO.	PART NO.	DESCRIPTION	Q'TY	REMARKS
1	4VP-E7410-00	EJE PRINCIPAL COMPLETO	1	
2	93311-315Y2	COJINETE DE RODILLOS	1	
3	93306-200Y1	COJINETE	1	
4	90201-158K9	ARANDELA PLANA	1	
5	90208-15807	ARANDELA DE RESORTE CONICO	1	
6	4VP-E7421-00	EJE SECUNDARIO	1	
7	4VP-E7211-00	ENGRANAJE RUEDA DE 1 RA	1	
8	93410-20823	SEGURO	1	
9	93306-004X7	COJINETE	1	
10	93102-25270	RETEN DE ACEITE	1	
11	99009-42500	PRESILLA REDONDA	1	
12	93306-203YE	COJINETE	1	

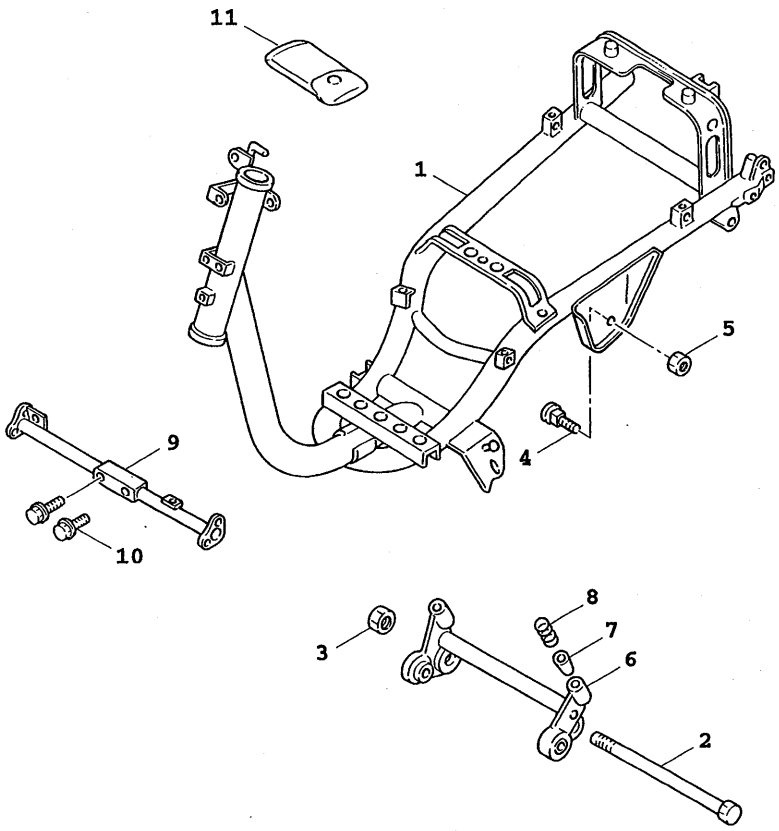

4VP1414-7121

FIG. 12 CUADRO

REF. NO.	PART NO.	DESCRIPTION	Q'TY	REMARKS
1	5JU-F1110-01-33	ARMAZON COMPLETO	1	YAMAHA BLACK
2	3XG-F1481-00	PERNO DE MONTAJE DE MOTOR 1	1	
3	95607-12200	TUERCA DE AUTO-CIERRE	1	
4	4Y4-F1481-00	PERNO DE MONTAJE DE MOTOR 1	2	
5	95607-10200	TUERCA DE AUTO-CIERRE	2	
6	4VP-F1410-10	SOPORTE DE MOTOR COMPLETO	1	
7	4Y4-F139X-01	AMORTIGUADOR	1	
8	90501-29517	RESORTE DE COMPRESION	1	
9	4VP-F1514-00	SOPORTE DE GUARDABARRO 2	1	
10	95807-08035	TUERCA DE REBORDE	2	
11	5JU-F8100-01	JUEGO DE HERRAMIENTAS	1	

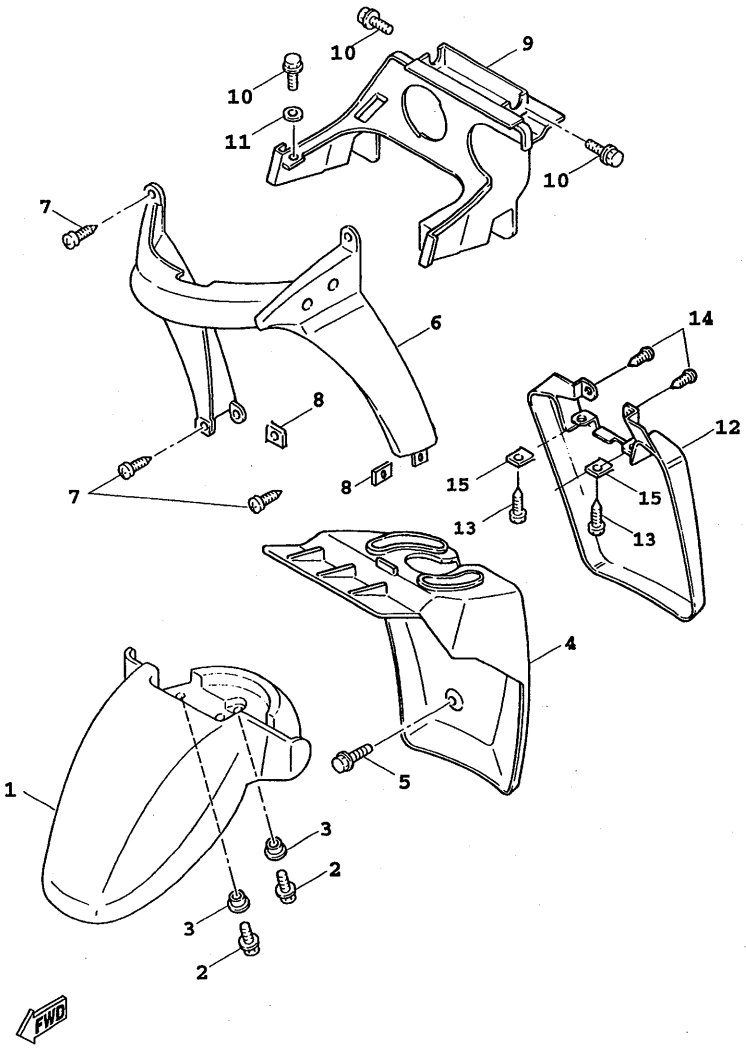

4VP6415-7131

FIG. 13 GUARDABARRODELANT.

REF. NO.	PART NO.	DESCRIPTION	Q'TY	REMARKS
1	4VP-F1511-70	GUARDABARRO DELANTERO	1	UR DPBMC
	4VP-F1511-40	GUARDABARRO DELANTERO	1	UR VYS2
	4VP-F1511-00	GUARDABARRO DELANTERO	1	UR VYRM1.DBNM4
2	90119-06821	TORNILLO CON ARANDELA	3	
3	90387-068F8	CASQUILLO CON VALONA	3	
4	4VP-F1552-00	GUARDABARRO	1	
5	95807-06012	TUERCA DE REBORDE	2	
6	4VP-F1519-41	MOLDURA DE GUARDABARRO	1	UR DPBMC
	4VP-F1519-01	MOLDURA DE GUARDABARRO	1	UR VYS2.VYRM1.DBNM4
7	97707-50016	TORNILLO ROSCA HEMBRA	4	
8	90183-05807	TUERCA DE RESORTE	2	
9	4VP-F1629-00	GUARDABARRO INFERIOR	1	
10	95807-06012	TUERCA DE REBORDE	4	
11	90201-06380	ARANDELA PLANA	2	
12	4VP-F1691-01	CHARNELA	1	
13	97707-50012	TORNILLO ROSCA HEMBRA	2	
14	97707-50016	TORNILLO ROSCA HEMBRA	2	
15	90183-05807	TUERCA DE RESORTE	2	

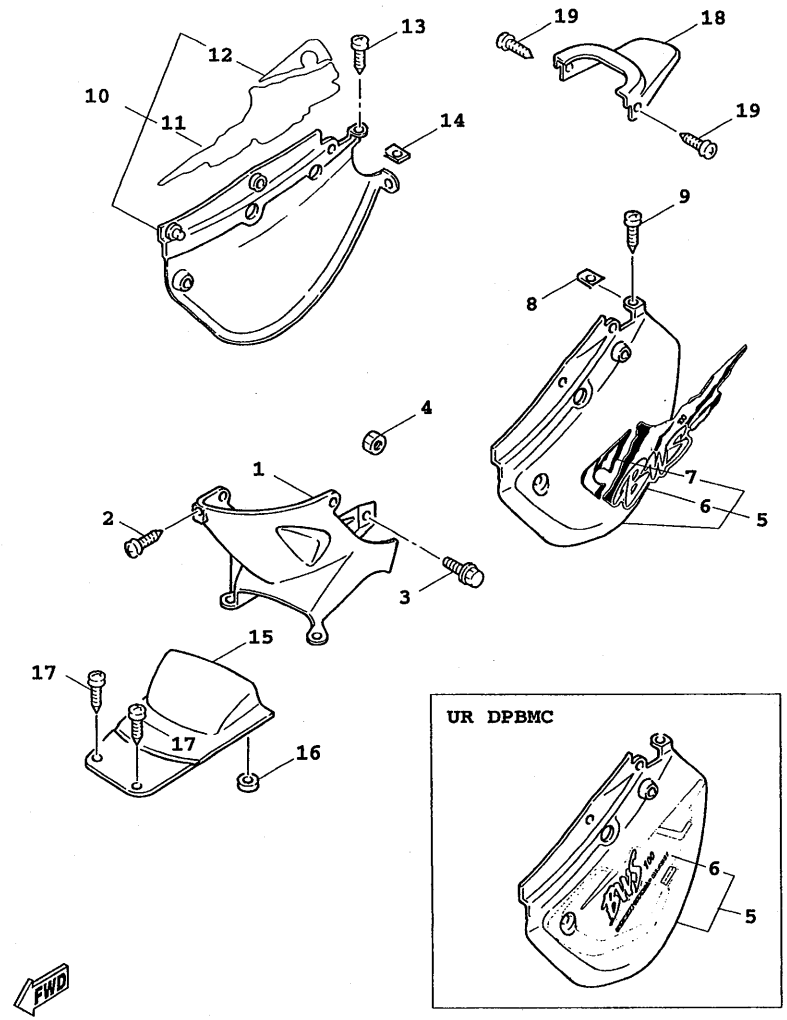

4VPB300-9141

FIG. 14 CUBIERTA LA TERAL

REF. NO.	PART NO.	DESCRIPTION	Q'TY	REMARKS
1	4VP-F1711-00	TAPA LATERAL 1	1	
2	97707-50012	TORNILLO ROSCA HEMBRA	3	
3	90159-06822	TORNILLO CON VALONA	2	
4	2GF-F1535-00	TUERCA 1	2	
5	4VP-X2172-30-P0	TAPA LATERAL 2	1	UR DPBMC
	4VP-X2172-30-P3	TAPA LATERAL 2	1	UR VYS2
	4VP-X2172-00-P6	TAPA LATERAL 2	1	UR VYRM1
	4VP-X2172-10-P5	TAPA LATERAL 2	1	UR DBNM4
6	4VP-F173G-00	.JUEGO DE EMBLEMA 1	1	UR DPBMC
	4VP-F179J-30	.GRAPHIC,7	1	UR VYS2
	4VP-F179J-40	.GRAPHIC,7	1	UR VYRM1
	4VP-F179J-50	.GRAPHIC,7	1	UR DBNM4
7	4VP-F1785-60	.EMBLEMA 5	1	UR VYS2
	4VP-F1785-70	.EMBLEMA 5	1	UR VYRM1
	4VP-F1785-80	.EMBLEMA 5	1	UR DBNM4
8	90183-05807	TUERCA DE RESORTE	1	
9	97707-50012	TORNILLO ROSCA HEMBRA	3	
10	4VP-X2173-30-P0	TAPA LATERAL 3	1	UR DPBMC
	4VP-X2173-30-P3	TAPA LATERAL 3	1	UR VYS2
	4VP-X2173-00-P6	TAPA LATERAL 3	1	UR VYRM1
	4VP-X2173-10-P5	TAPA LATERAL 3	1	UR DBNM4
11	4VP-F173H-00	.JUEGO DE EMBLEMA 2	1	UR DPBMC
	4VP-F179K-30	.GRAPHIC,8	1	UR VYS2
	4VP-F179K-40	.GRAPHIC,8	1	UR VYRM1
	4VP-F179K-50	.GRAPHIC,8	1	UR DBNM4
12	4VP-F1786-60	.EMBLEMA 6	1	UR VYS2
	4VP-F1786-70	.EMBLEMA 6	1	UR VYRM1
	4VP-F1786-80	.EMBLEMA 6	1	UR DBNM4

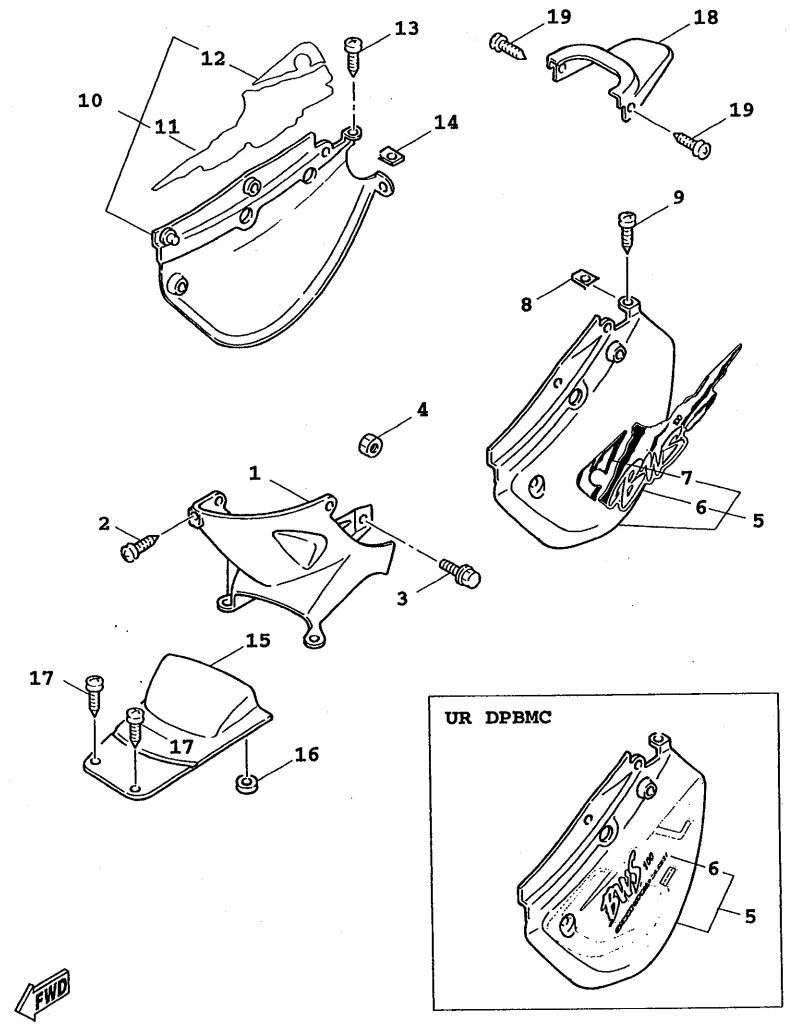

4VPB300-9141

FIG. 14 CUBIERTA LA TERAL

REF. NO.	PART NO.	DESCRIPTION	Q'TY	REMARKS
13	97707-50012	TORNILLO ROSCA HEMBRA	3	
14	90183-05807	TUERCA DE RESORTE	1	
15	4VP-F1741-00	CUBIERTA LATERAL 4	1	
16	90480-16278	ANILLO PROTECTOR	1	
17	97707-50012	TORNILLO ROSCA HEMBRA	2	
18	4VP-F171E-00-P0	CUBIERTA LATERAL 5	1	UR DPBMC
	4VP-F171E-00-P3	CUBIERTA LATERAL 5	1	UR VYS2
	4VP-F171E-00-P6	CUBIERTA LATERAL 5	1	UR VYRM1
	4VP-F171E-00-P5	CUBIERTA LATERAL 5	1	UR DBNM4
19	97707-50012	TORNILLO ROSCA HEMBRA	2	

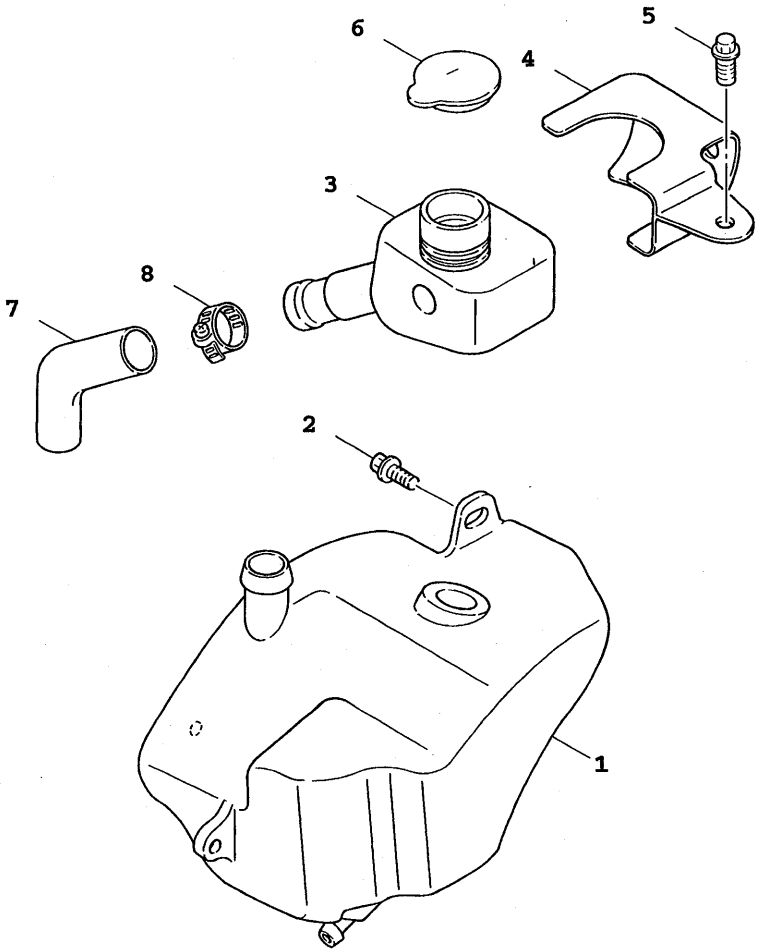

4VP1414-7170

FIG. 15 DEPOSITO DE ACEITE

REF. NO.	PART NO.	DESCRIPTION	Q'TY	REMARKS
1	4VP-F1751-00	DEPOSITO DE ACEITE	1	
2	90119-06802	TORNILLO CON ARANDELA	2	
3	4VP-F1733-00	SUBDEPOSITO DE ACEITE	1	
4	4VP-F1734-00	SOSTEN SUBDEP.DE ACEITE	1	
5	97507-05510	PERNO	1	
6	4X6-F1771-02	TAPON DEPOSITO ACEITE	1	
7	4VP-F1745-00	TUBO RESP.DEP.DE ACEITE	1	
8	90460-27815	BRIDA, DE UNION	2	

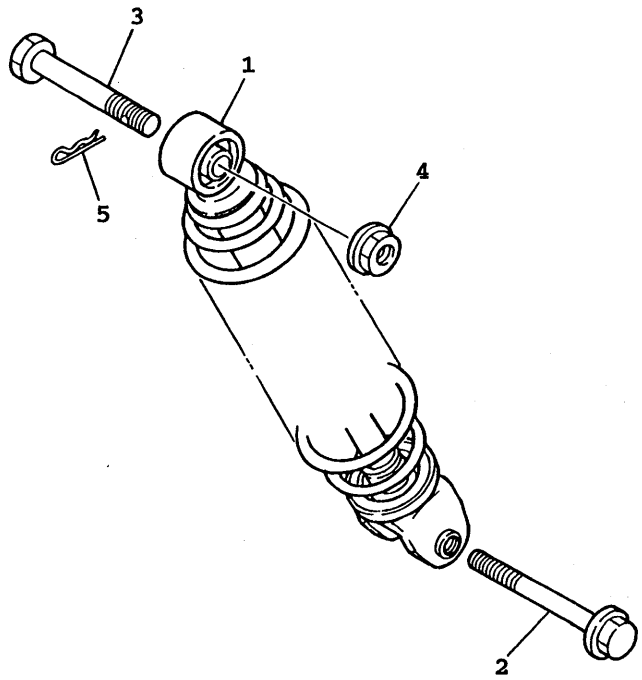

3XG4414-4160

FIG. 16 SUSPENSION TRASERO

REF. NO.	PART NO.	DESCRIPTION	Q'TY	REMARKS
1	5JU-F2210-00	AMORTIGUADOR TRASERO COMPLETO	1	
2	90105-08121	TORNILLO CON ARANDELA	1	
3	90102-10031	PERNO CON ORIFICIO	1	
4	95707-10500	TUERCA DE BRIDA	1	
5	90468-12006	PRESILLA	1	

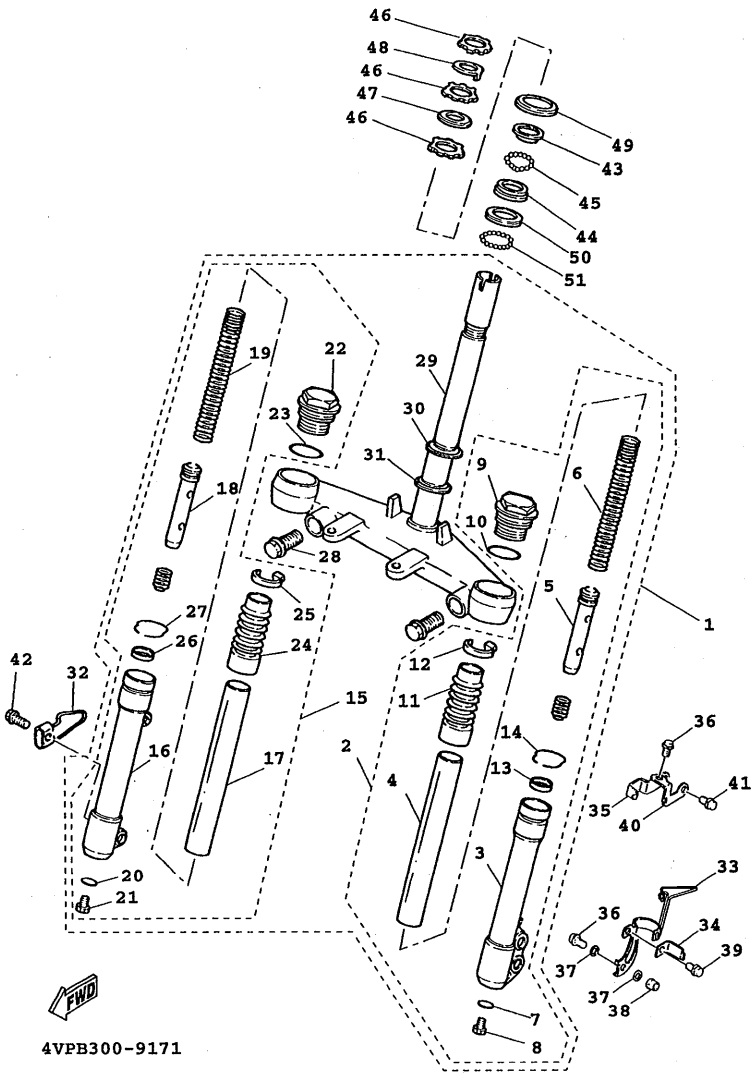

FIG. 17 HORQUILLA DELANTERA

REF. NO.	PART NO.	DESCRIPTION	Q'TY	REMARKS
1	4WX-F3100-11-33	HORQUILLA DELANTERA COMPLETA	1	YAMAHA BLACK
2	4WX-F3102-10-33	.HORQUILLA DELANTERA COMPL.(MI)	1	YAMAHA BLACK
3	4JL-F3126-00-33	..TUBO EXTERIOR 1	1	YAMAHA BLACK
4	4WX-F3110-00	..TUBO INTERIOR COMPLETO 1	1	
5	4WX-F3170-00	..CILINDRO COMPL DE HORQ DELANT	1	
6	4WX-F3141-10	..RESORTE HORQUILLA DELANT.	1	
7	3GF-F3158-00	..EMPAQUE	1	
8	3GF-F3181-00	..TORNILLO CABEZAHEXAGONAL	1	
9	4WX-F3154-00	..TAPON TUBO INTERIOR	1	
10	3GF-F3147-00	..ARO	1	
11	4WX-F3191-10	..FUNDA	1	
12	4TE-F3192-00	..BANDA	1	
13	4JL-F3145-00	..RETEN DE ACEITE	1	
14	3NW-F3156-00	..PRESILLA DEL RETEN DE ACEITE	1	
15	4WX-F3103-10-33	.HORQUILLA DELANTERA COMPL.(MD)	1	YAMAHA BLACK
16	4JL-F3136-00-33	..TUBO EXTERIOR 2	1	YAMAHA BLACK
17	4WX-F3110-00	..TUBO INTERIOR COMPLETO 1	1	
18	4WX-F3170-00	..CILINDRO COMPL DE HORQ DELANT	1	
19	4WX-F3141-10	..RESORTE HORQUILLA DELANT.	1	
20	3GF-F3158-00	..EMPAQUE	1	
21	3GF-F3181-00	..TORNILLO CABEZAHEXAGONAL	1	
22	4WX-F3154-00	..TAPON TUBO INTERIOR	1	
23	3GF-F3147-00	..ARO	1	
24	4WX-F3191-10	..FUNDA	1	
25	4TE-F3192-00	..BANDA	1	
26	4JL-F3145-00	..RETEN DE ACEITE	1	
27	3NW-F3156-00	..PRESILLA DEL RETEN DE ACEITE	1	
28	3GF-F3346-00	.PERNO 1	2	

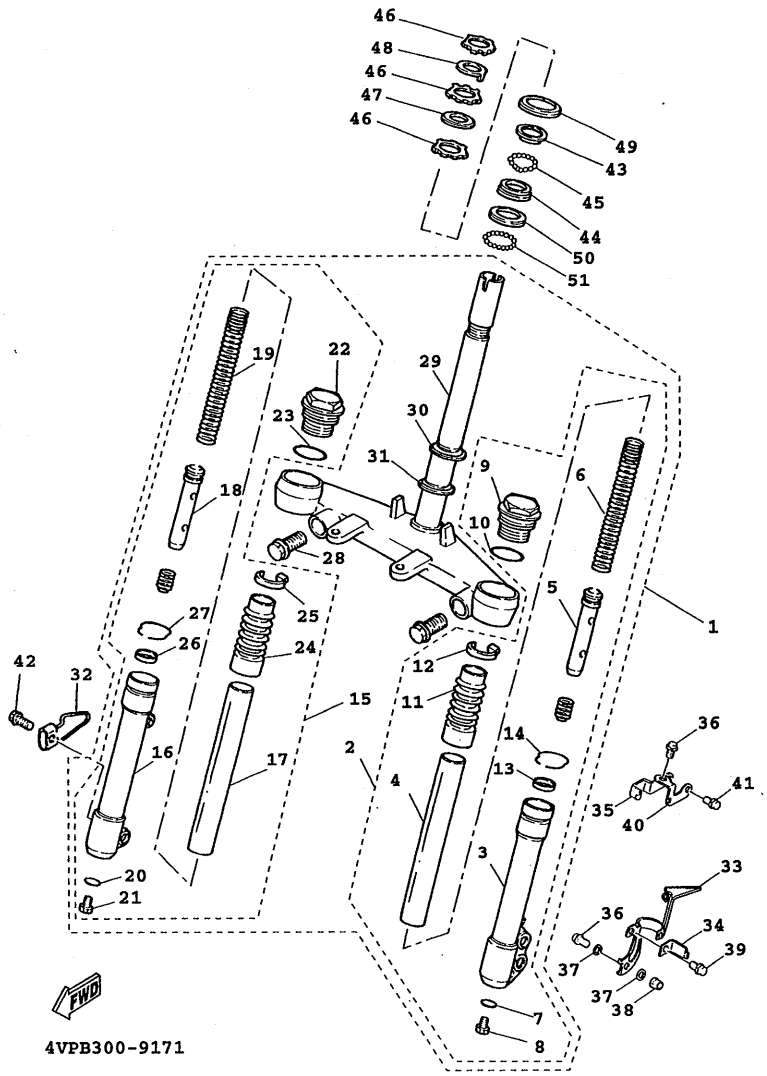

FIG. 17 HORQUILLA DELANTERA

REF. NO.	PART NO.	DESCRIPTION	Q'TY	REMARKS
29	4WX-F3340-01	.PLATINA INFERIOR COMPLETA	1	
30	1MH-F3411-00	.PISTA DE BOLAS 1	1	
31	3KW-F3462-00	.RETEN DE DIRECCION	1	
32	3GF-F3317-00	SOSTEN DE CABLE	1	
33	4VP-F5875-01	SOPORTE DE MANGUERA FRENO 1	1	
34	5FA-F5876-00	SOPORTE DE MANGUERA FRENO 2	1	
35	4VP-F5876-00	SOPORTE DE MANGUERA FRENO 2	1	
36	95817-06020	TUERCA DE REBORDE	1	
37	90201-064J1	ARANDELA PLANA	2	
38	95607-06100	TUERCA AUTOBLOCANTE	1	
39	90119-05062	TORNILLO CON ARANDELA	1	
40	5FJ-F5886-00	SOPORTE DE MANGUERA FRENO	1	
41	9580L-06012	TUERCA DE REBORDE	1	
42	95807-06010	TUERCA DE REBORDE	2	
43	22F-23411-01	PISTA DE BOLAS 1	1	
44	22F-23412-01	PISTA DE BOLAS 2	1	
45	93503-16003	ESFERA	22	
46	90179-25615	TUERCA	3	
47	90202-26142	ARANDELA DE PLANA	1	
48	4VP-F3418-00	ARANDELA ESPECIAL	1	
49	4TE-F3416-00	CUBIERTA DE BASE DE BOLA 2	1	
50	156-23412-00	PISTA DE BOLAS 2	1	
51	93501-04011	ESFERA	19	
52	3UH-W2341-01	FIJADOR DE MANIJA	1	

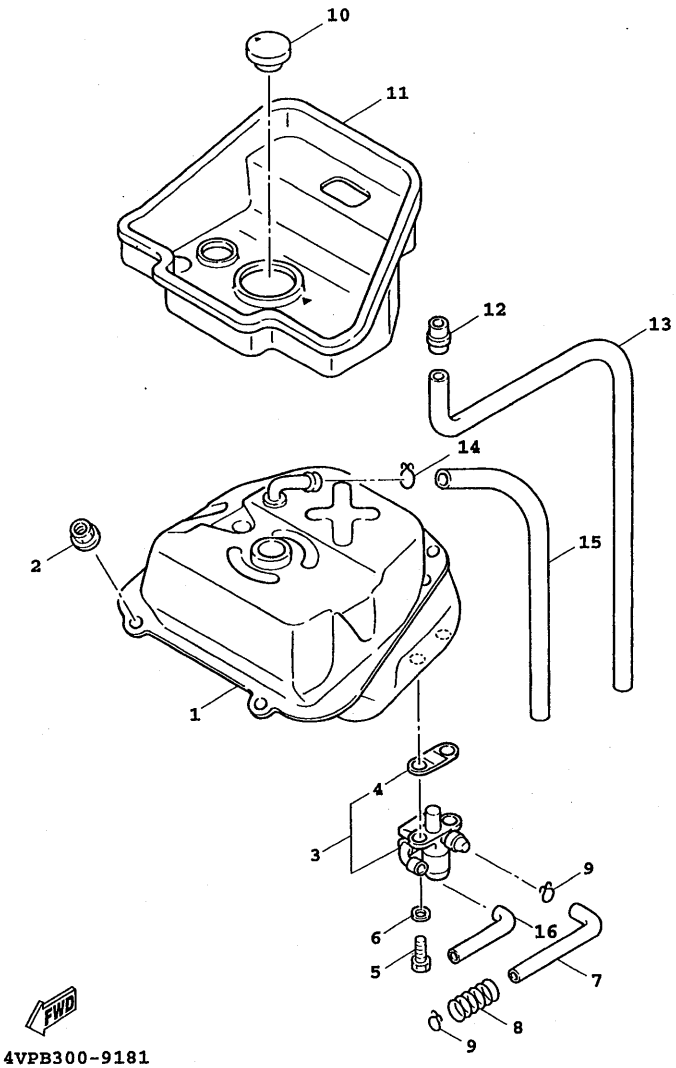

4VPB300-9181

FIG. 18 DEPOSITO DE COMBUSTIBLE

REF. NO.	PART NO.	DESCRIPTION	Q'TY	REMARKS
1	4VP-F4110-10-33	DEPOSITO DE COMBUSTIBLE COMP.	1	YAMAHA BLACK
2	95707-06500	TUERCA DE BRIDA	2	
3	4CW-F4500-00	GRIFO DE COMBUSTIBLE 1	1	
4	4CW-F452K-00	.ANILLO O	1	
5	90149-06011	TORNILLO DE REGLAJE	2	
6	90202-05193	ARANDELA DE PLANA	2	
7	4VP-F4311-00	TUBO DE COMBUSTIBLE 1	1	
8	90501-08868	RESORTE DE COMPRESION	1	
9	90467-09006	PRESILLA	2	
10	4VP-F4610-00	TAPA COMPLETA	1	
11	4VP-F414A-10	CUBIERTA DE LLENADOR	1	
12	4TE-F1753-00	COPA DE CONECTOR	1	
13	91A10-07056	TUBO	1	
14	90467-09006	PRESILLA	1	
15	90445-078A3	TUBO	1	
16	90445-105H0	TUBO	1	

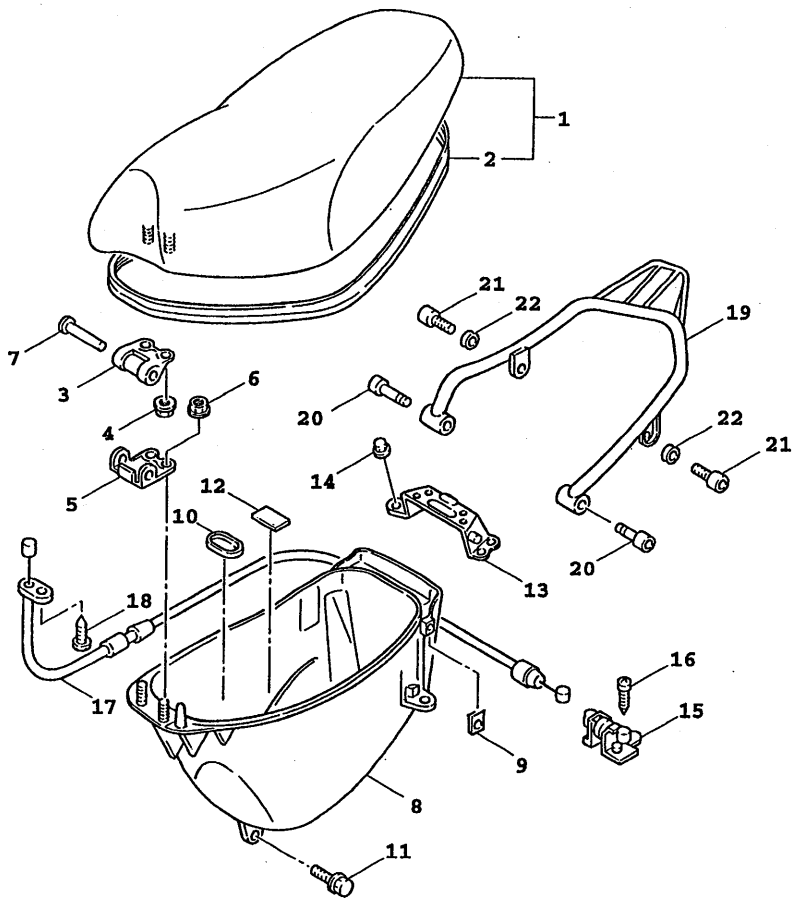

4VP1414-7233

FIG. 19 ASIENTO. PORTAEQUIPAJE

REF. NO.	PART NO.	DESCRIPTION	Q'TY	REMARKS
1	4VP-F4730-00	SILLIN DOBLE COMPLETO	1	
2	4VP-F475M-00	.SELLO	1	
3	4CW-F4726-01	HINGE SEAT	1	
4	95707-06500	TUERCA DE BRIDA	2	
5	4VP-F4726-00	HINGE SEAT	1	
6	95707-06500	TUERCA DE BRIDA	2	
7	90241-10015	PASADOR	1	
8	4VP-F473R-01	CAJA 1	1	
9	90183-05807	TUERCA DE RESORTE	2	
10	4VP-F4742-00	ANILLO PROTECTOR	1	
11	90109-063F1	PERNO	4	
12	3KW-F139X-00	AMORTIGUADOR	1	
13	4VP-F4738-10	SOPORTE DE ASIENTO	1	
14	95707-06500	TUERCA DE BRIDA	4	
15	4UE-F4780-02	TORNILLO CONTROL DE AIRE	1	
16	97007-06016	PERNO	2	
17	4VP-F478E-00	CABLE	1	
18	98507-05010	TORNILLO DE CABEZA CON PLANA	1	
19	4VP-F4842-01-1V	PARRILLA	1	
20	91317-06045	PERNO	2	
21	91317-06016	PERNO	2	
22	92907-06600	ARANDELA	2	

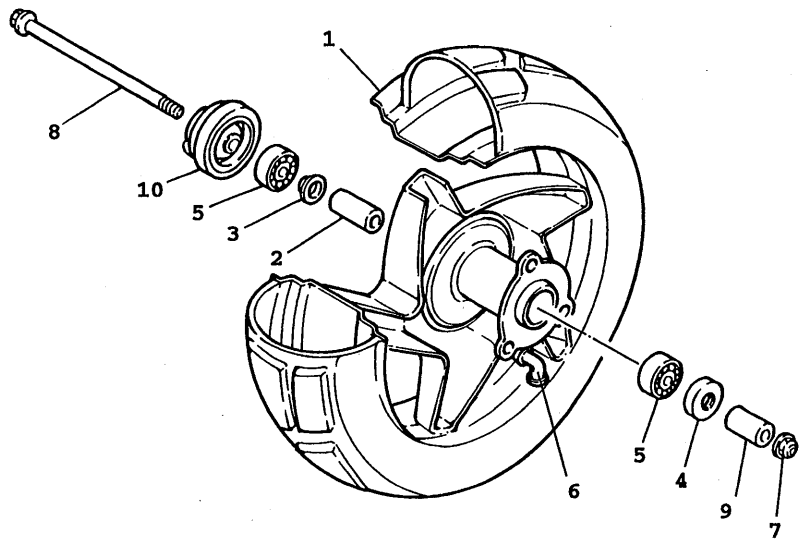

4WX1414-7201

FIG. 20 RUEDA DELANTERA

REF. NO.	PART NO.	DESCRIPTION	Q'TY	REMARKS
1	4WX-F5180-01-33	RUEDA DELANTERA COMPLETA	1	YAMAHA BLACK
2	4WX-F5183-00	COLLAR DE RUEDA	1	
3	20A-F5115-00	BRIDA DE ESPACIADOR 1	1	
4	93102-17838	RETEN DE ACEITE	1	
5	93306-300Y4	COJINETE	2	
6	93900-00802	VALVULA	1	
7	95607-10200	TUERCA DE AUTO-CIERRE	1	
8	4WX-F5181-00	EJE DE LA RUEDA	1	
9	90387-104U5	CASQUILLO CON VALONA	1	
10	5DA-F5190-00	UNIDAD DE ENGRANAJE COMPLETA	1	

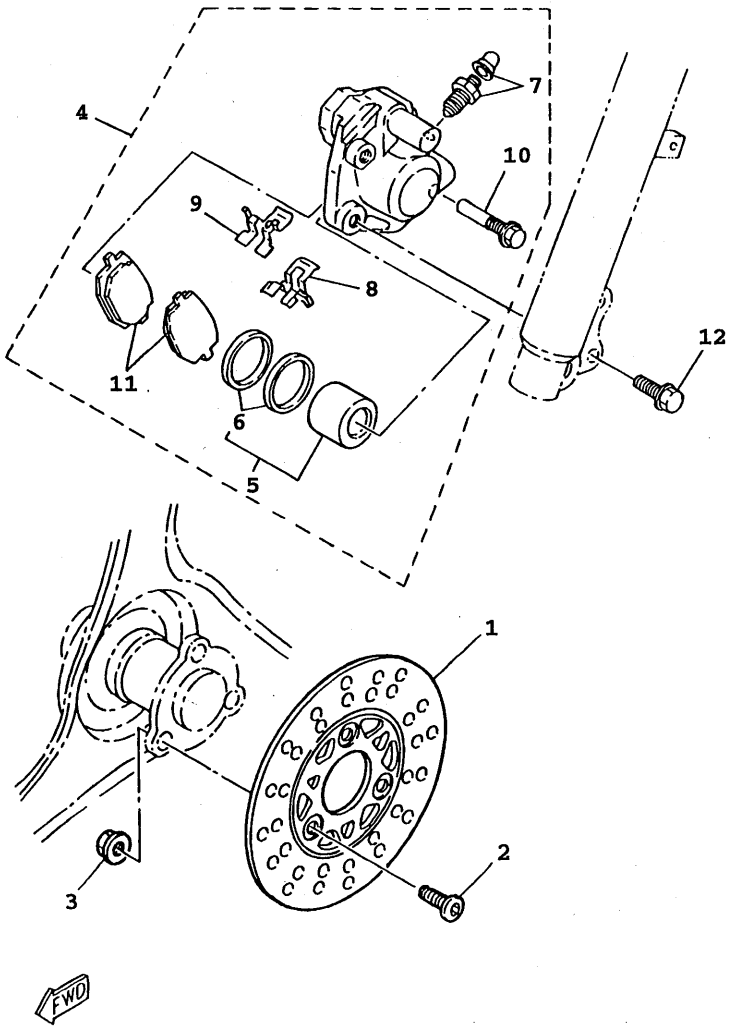

3XG4414-4210

FIG. 21 CALIBRE FRENO DELANTERA

REF. NO.	PART NO.	DESCRIPTION	Q'TY	REMARKS
1	3XG-F582T-00	DISCO DE FRENO (IZQUIERDO)	1	
2	90110-10811	TORNILLO ALLEN	3	
3	9570L-10500	TUERCA DE BRIDA	3	
4	5CP-F580T-00	CALIBRE COMPLETO (IZQUIERDO)	1	
5	3XG-W0057-00	.PISTON COMPLETO PINZA	1	
6	3XG-W0047-00	..JUEGO DE RETENES DE PINZA	1	
7	3XG-W0048-00	.CJTO TORNILLO DE PURGA	1	
8	3XG-F5919-01	.SOPORTE DE PASTILLAS	1	
9	3XG-F5919-11	.SOPORTE DE PASTILLAS	1	
10	3XG-F5926-01	.PERNO	1	
11	5JU-W0045-00	.JUEGO DE COJIN DE FRENO	1	
12	95827-08030	TUERCA DE REBORDE	2	

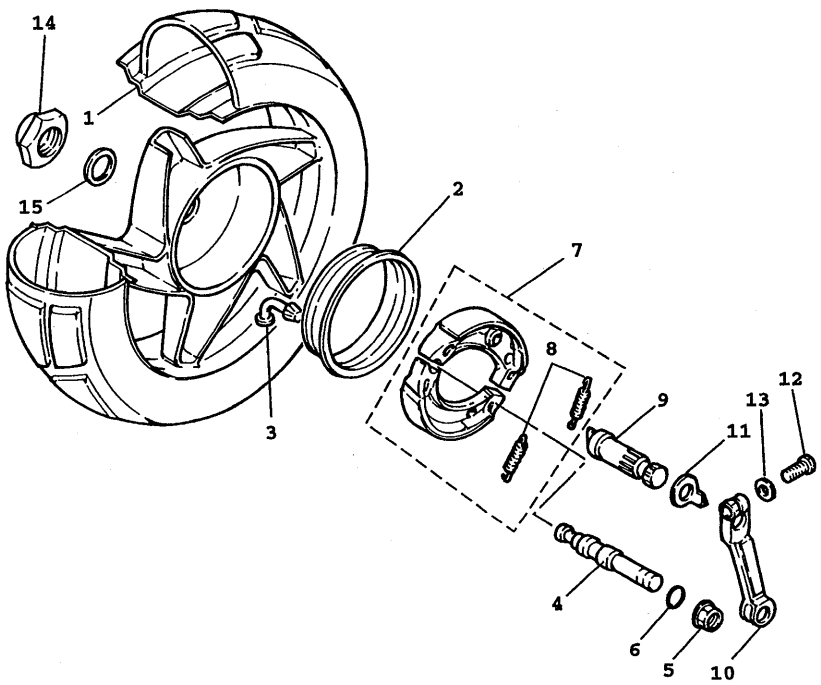

4WX1414-7221

FIG. 22 RUEDA TRASERA

REF. NO.	PART NO.	DESCRIPTION	Q'TY	REMARKS
1	4WX-F5390-00-33	RUEDA TRASERA COMPLETA	1	YAMAHA BLACK
2	4WX-F5336-00	RESORTE 2	1	
3	93900-00802	VALVULA	1	
4	3UH-F5326-00	PASADOR PIVOTE	1	
5	95707-10500	TUERCA DE BRIDA	1	
6	93210-07890	JUNTA TORICA	1	
7	4WX-X2533-00	JUEGO DE ZAPATA DE FRENO	1	
8	90506-16447	.RESORTE DE TENSION	2	
9	3UH-F5351-00	ARBOL DE LEVAS	1	
10	4WX-F5355-00	PALANCA DE ARBOL DE LEVAS	1	
11	4VP-F533A-00	PLACA INDICADOR	1	
12	90101-06878	TORNILLO	1	
13	90201-142M6	ARANDELA PLANA	1	
14	90185-14124	TUERCA AUTOBLOCANTE	1	
15	90201-203E7	ARANDELA PLANA	1	

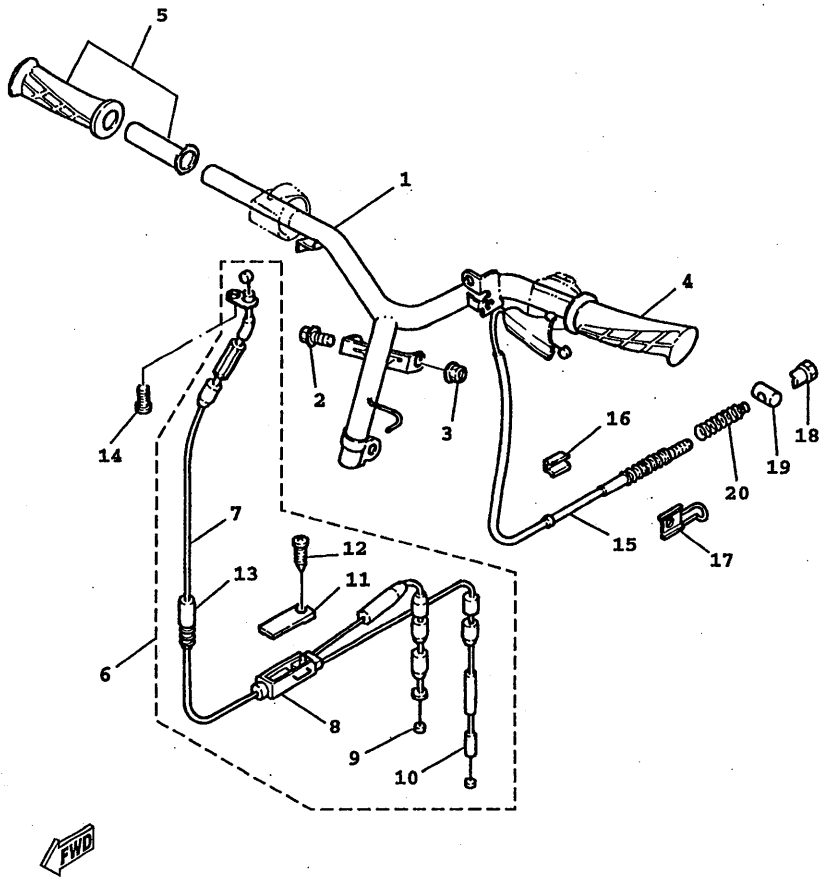

4VP1414-7270

FIG. 23 MANUBRIO. CABLE

REF. NO.	PART NO.	DESCRIPTION	Q'TY	REMARKS
1	4VP-F6110-01	MANUBRIO COMPLETE	1	
2	90105-10036	TORNILLO CON ARANDELA	1	
3	95607-10200	TUERCA DE AUTO-CIERRE	1	
4	4VP-F6241-00	EMPUNADURA (MI)	1	
5	4VP-F6240-00	EMPUNADURA COMPLETA	1	
6	4VP-W2620-02	CABLE OBTURADOR Y BOMBA	1	
7	4VP-F6311-00	.CABLE DE ACELERADOR 1	1	
8	4VP-F6260-02	.CABLE OBTURADOR Y BOMBA	1	
9	4VP-F6321-02	.CABLE DE BOMBA	1	
10	4VP-F6312-00	.CABLE DE ACELERADOR 2	1	
11	4VP-F6262-00	.TAPA DE CABLE CONECTOR	1	
12	90167-03800	.TORNILLO DE ROSCA HEMBRA	1	
13	4VP-F6266-00	.FUNDA DE CILINDRO	1	
14	98507-05010	TORNILLO DE CABEZA CON PLANA	1	
15	4VP-F6351-00	CABLE DE FRENO	1	
16	4VP-F6393-00	SOPORTE	1	
17	4VP-F637G-00	SOSTEN, DE CABLE	1	
18	90179-06411	TUERCA	1	
19	90249-12008	PASADOR	1	
20	90501-165J7	RESORTE DE COMPRESION	1	

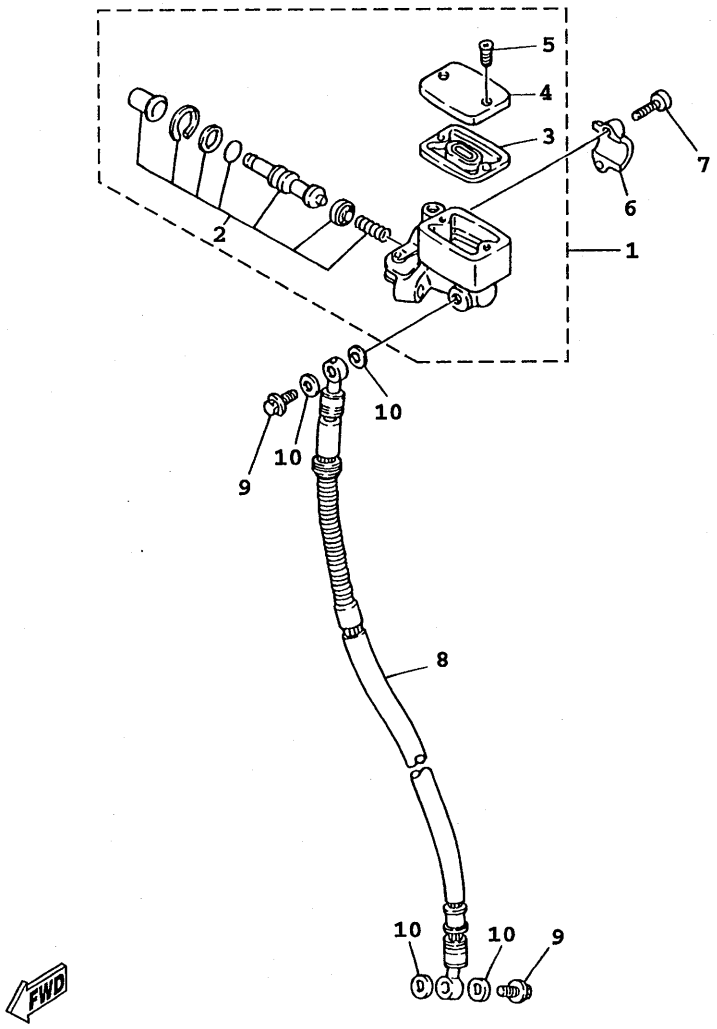

3XG4414-4240

FIG. 24 CILINDRO MAESTRO DELANTERO

REF. NO.	PART NO.	DESCRIPTION	Q'TY	REMARKS
1	4JL-F5870-00	CILINDRO MAESTRO COMPLETO	1	
2	3GF-W0041-00	.JUEGO DE CILINDRO MAESTRO	1	
3	3GF-F5854-00	.DIAFRAGMA TANQUE RESERVA	1	
4	3GF-F5852-00	.TAPA DE TANQUE DE RESERVA	1	
5	98707-04012	.TORNILLO CON CABEZA PLANA	2	
6	3GF-F5867-00	SOPORTE DE CILINDRO MAESTRO	1	
7	91317-06025	PERNO	2	
8	4VP-F5872-11	MANGUERA DE FRENO 1	1	
9	90401-10805	PERNO DE UNION	2	
10	90201-10118	ARANDELA PLANA	4	

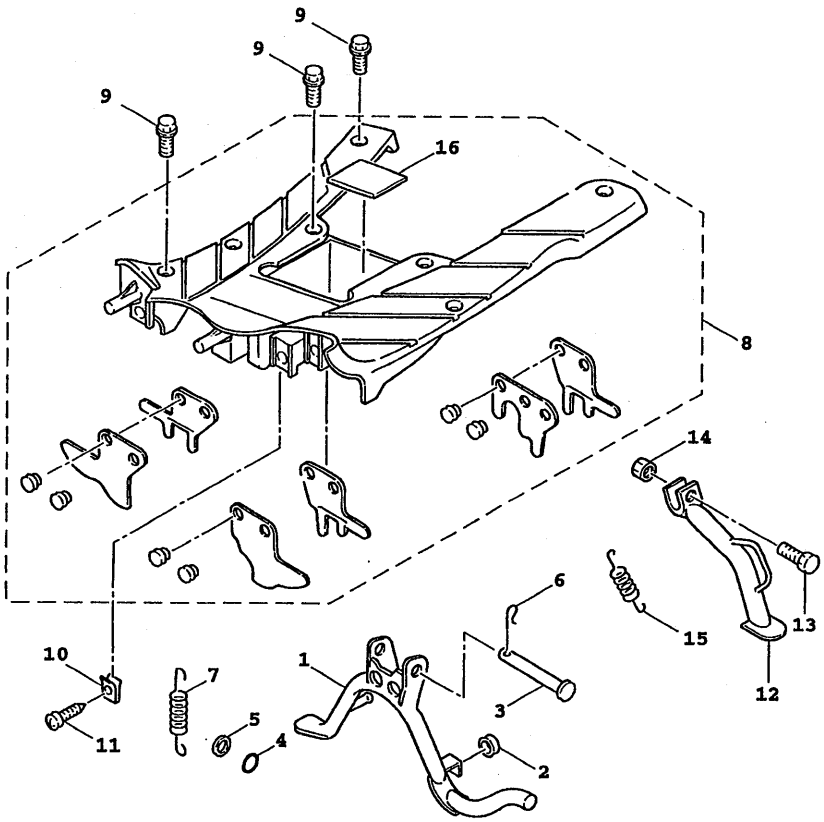

4VPB300-9251

FIG. 25 SOPORTE. APOYAPIE

REF. NO.	PART NO.	DESCRIPTION	Q'TY	REMARKS
1	4VP-F7111-01	PUNTAL PRINCIPAL	1	
2	4CW-F7114-00	TOPE DE PUNTAL PRINCIPAL	1	
3	90240-10137	PASADOR CON HOYO	1	
4	93210-108B1	JUNTA TORICA	1	
5	90202-10120	ARANDELA DE PLANA	1	
6	90468-12006	PRESILLA	1	
7	90506-32857	RESORTE DE TENSION	1	
8	4VP-X2748-00	GUADRO	1	
9	90119-06821	TORNILLO CON ARANDELA	6	
10	90183-05807	TUERCA DE RESORTE	8	
11	97707-50016	TORNILLO ROSCA HEMBRA	2	
12	5JU-F7311-00	PUNTAL LATERAL	1	
13	90109-10473	PERNO	1	
14	90185-10037	TUERCA AUTOBLOCANTE	1	
15	90506-20298	RESORTE DE TENSION	1	
16	5DA-H2176-00	AMORTIGUADOR	1	

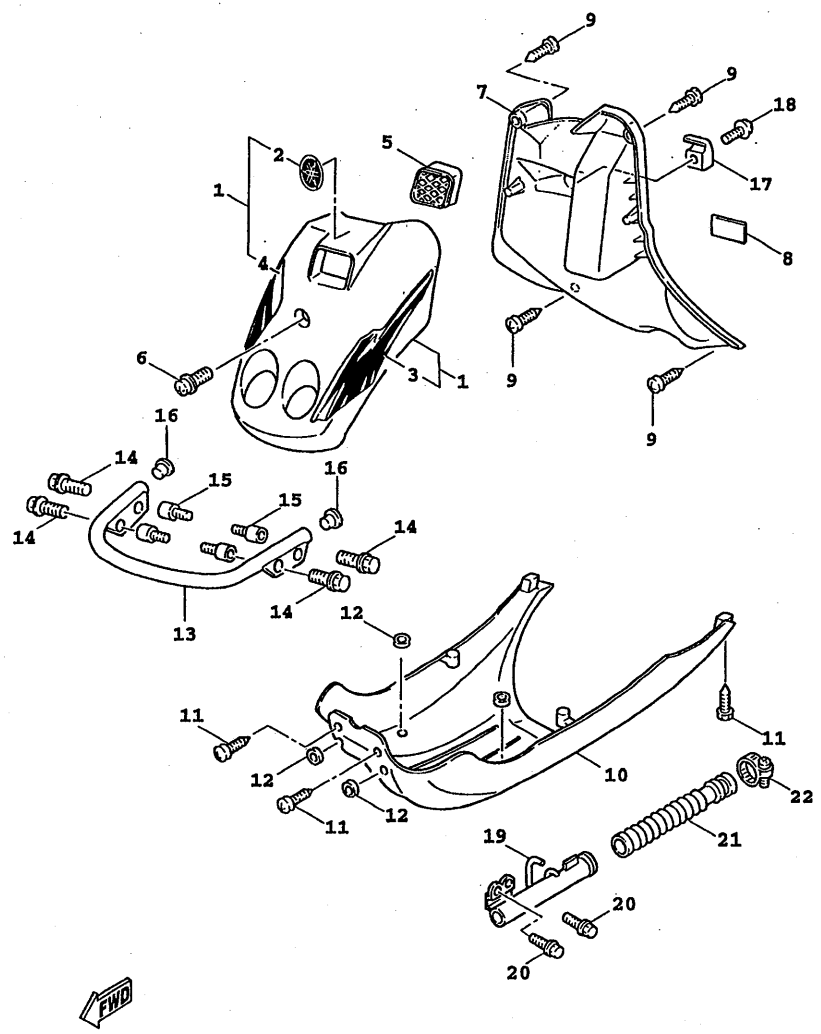

4VPB300-9261

FIG. 26 PATA PROTEGIDA

REF. NO.	PART NO.	DESCRIPTION	Q'TY	REMARKS
1	4VP-X2831-30-P0	PROTECTOR DE PIERNA	1	UR DPBMC
	4VP-X2831-50-P3	PROTECTOR DE PIERNA	1	UR VYS2
	4VP-X2831-00-P6	PROTECTOR DE PIERNA	1	UR VYRM1
	4VP-X2831-20-P5	PROTECTOR DE PIERNA	1	UR DBNM4
2	4UF-F476G-00	.EMBLEMA	1	
3	4VP-F1599-B0	.CALCOMANIA 3	1	UR DPBMC
	4VP-F8338-60	.EMBLEMA	1	UR VYS2
	4VP-F8338-70	.EMBLEMA	1	UR VYRM1
	4VP-F8338-80	.EMBLEMA	1	UR DBNM4
4	4VP-F8315-60	.EMBLEMA	1	UR VYS2
	4VP-F8315-70	.EMBLEMA	1	UR VYRM1
	4VP-F8315-80	.EMBLEMA	1	UR DBNM4
5	4VP-F834V-00	PROTECTOR 1	1	
6	90159-06812	TORNILLO CON VALONA	1	
7	4VP-F8300-00	PROTECCION DE PATA COMPLETA	1	
8	4JK-F1568-30	ETIQUETA DE PRECAUCION	1	
9	97707-50016	TORNILLO ROSCA HEMBRA	4	
10	4VP-F8385-11	CUBIERTA INFERIOR	1	
11	97707-50016	TORNILLO ROSCA HEMBRA	6	
12	3GF-F6199-00	TAPON	4	
13	4VP-F840K-00-1V	ACCESORIO	1	
14	95027-06020	PERNO, DE BRIDA	4	
15	4VP-F1535-00	TUERCA 1	4	
16	90338-16148	TAPON	2	
17	4VP-F8257-01	GANCHO	1	
18	90159-06812	TORNILLO CON VALONA	1	
19	4VP-F838K-00	CAJA 1	1	
20	95807-06014	TUERCA DE REBORDE	2	

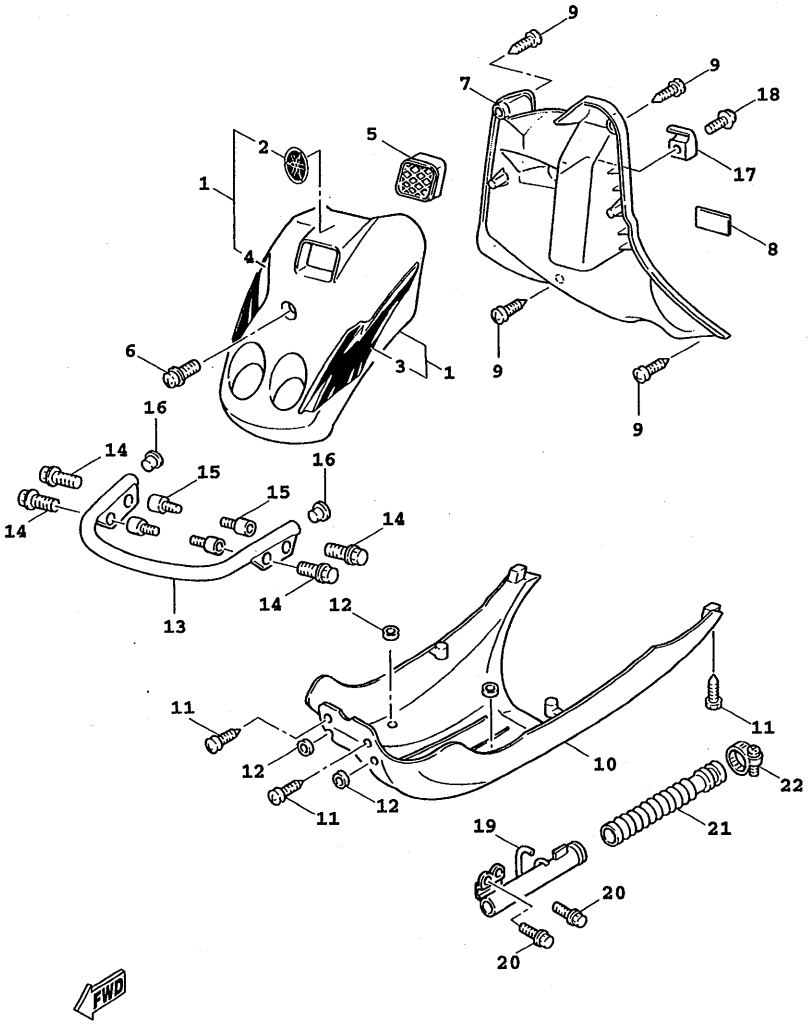

4VPB300-9261

FIG. 26 PATA PROTEGIDA

REF. NO.	PART NO.	DESCRIPTION	Q'TY	REMARKS
21	4VP-F1851-00	CONDUCTO DE ENFRIADOR	1	
22	90460-35260	BRIDA, DE UNION	2	

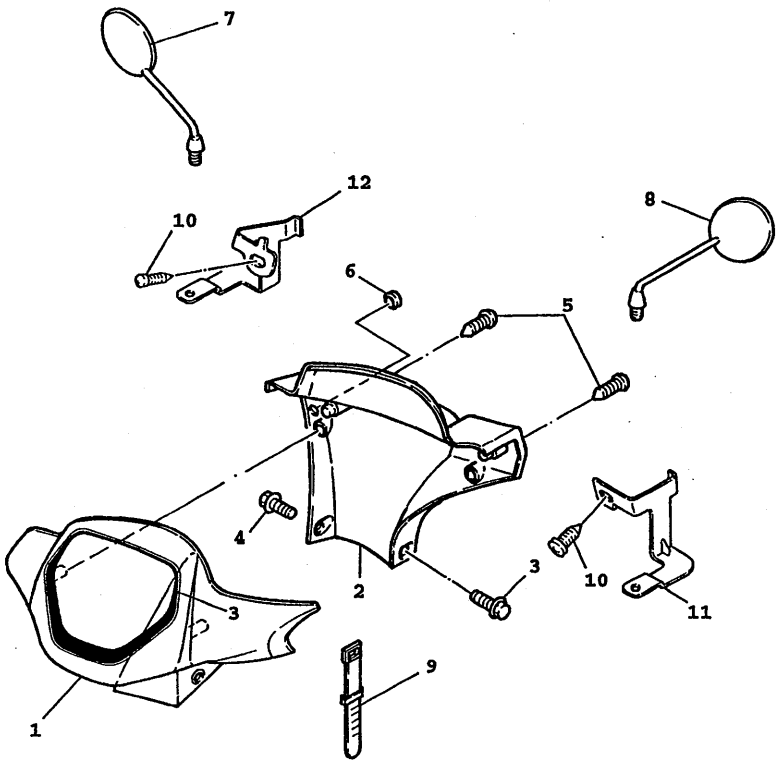

4VP1414-7342

FIG. 27 BOVEDA 1

REF. NO.	PART NO.	DESCRIPTION	Q'TY	REMARKS
1	4VP-X2614-00-P0	CUBIERTA DE MANUBRIO	1	UR DPBMC
	4VP-F6143-00-P3	CUBIERTA DE MANUBRIO SUPERIOR1	1	UR VYS2
	4VP-F6143-00-P6	CUBIERTA DE MANUBRIO SUPERIOR1	1	UR VYRM1
2	4VP-F6145-00	CUBIERTA DE MANUBRIO SUPERIOR2	1	
3	4VP-F6220-10	GRAFICO	1	
4	90159-05831	TORNILLO CON VALONA	2	
5	90160-05803	TORNILLO REDONDO ROSCA HEMBRA	2	
6	3GF-F6199-00	TAPON	1	
7	4VP-F6290-00	ESPEJO COMPLETO	1	
8	4VP-F6280-00	ESPEJO COMPLETO	1	
9	90465-13275	BRIDA	1	
10	92017-05012	PERNO	2	
11	4WX-F612M-00	SUPORTE 4	1	
12	4WX-F612N-00	SOPORTE 5	1	

Go to P/N : PE0-MC-010048

PARTS NEWS

YAMAHA
YAMAHA MOTOR CO., LTD.

News No. M/C-01048

Date: NOV., 1, 2001

Signature: T.Shiraishi

Model	YW100SC (5JU3)
Subject	PARTS CATALOGUE CORRECTIONS
CATALOGUE NO.	115JU-261S2

Please make the following corrections to your parts catalogue.

1. LIST CORRECTION

Ref.No.	OLD P/No.	NEW P/No.	PARTS NAME	Q'TY					REMARKS
				5JU3					
27-1	————————	4VP-F6143-00-P5	CUBIERTA DE MANUBRIO SUPERIOR 1	1					*add UR DBNM4

*: These changes are applied from initial production.

Thank you very much for your cooperation.

Parts Manager Check	Service Manager Check	Parts Manager File

YAMAHA MOTOR CO.,LTD
2500 Shingai Iwata Shizuoka 438.Japan
SERVICE INFORMATION DIV.

YAMAHA GENUINE Parts & Accessories

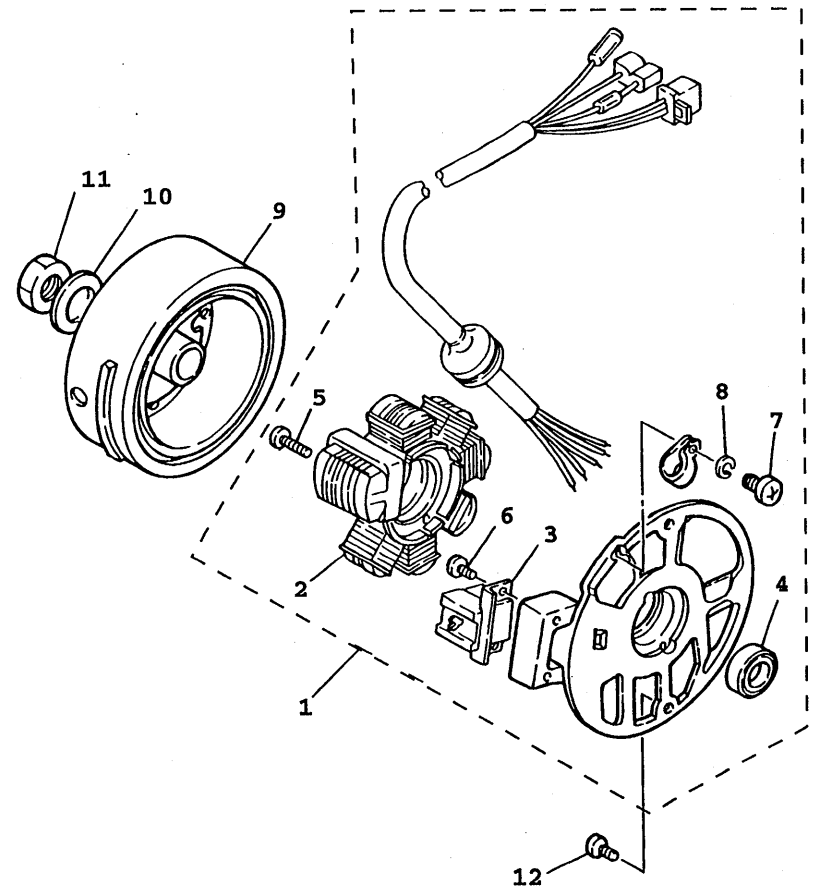

3XG4414-4280

FIG. 28 GENERADOR

REF. NO.	PART NO.	DESCRIPTION	Q'TY	REMARKS
1	3XG-H5560-00	CONJUNTO BASE	1	
2	3GF-H1403-V0	.ESTATOR COMPLETO	1	
3	3GF-H5580-V0	.BOBINA DE PULSACION	1	
4	93104-19097	.SELLO ACEITE	1	
5	98507-05020	.TORNILLO DE CABEZA CRUZADA	2	
6	9850L-05010	.TORNILLO DE CABEZA CON PLANA	2	
7	98580-04008	.TORNILLO DE CABEZA CRUZADA	1	
8	92901-04100	.ARANDELA PLANA	1	
9	4KX-H5550-00	ROTOR COMPLETO	1	
10	92907-12600	ARANDELA	1	
11	95307-12600	TUERCA	1	
12	98507-06016	TORNILLO DE CABEZA CON PLANA	2	

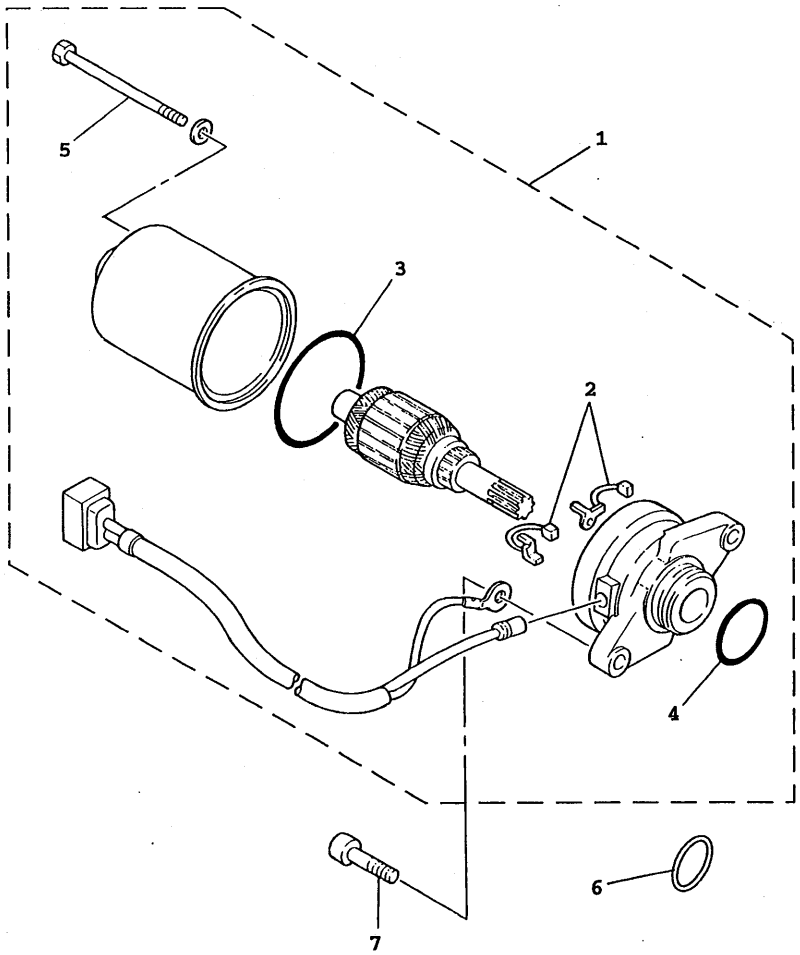

4VP1414-7371

FIG. 29 MOTOR DE ARRANQUE

REF. NO.	PART NO.	DESCRIPTION	Q'TY	REMARKS
1	4VP-H1800-00	MOTOR DE ARRANQUE COMPLETO	1	
2	4DM-H1801-00	.JUEGO DE ESCOBILLA	1	
3	93210-44678	.JUNTA TORICA	1	
4	93210-23614	.JUNTA TORICA	1	
5	3NW-H1828-V0	.ARANDELA DE EMPUJE 1	2	
6	90202-26166	ARANDELA DE PLANA	1	
7	91318-06020	TORNILLO	2	

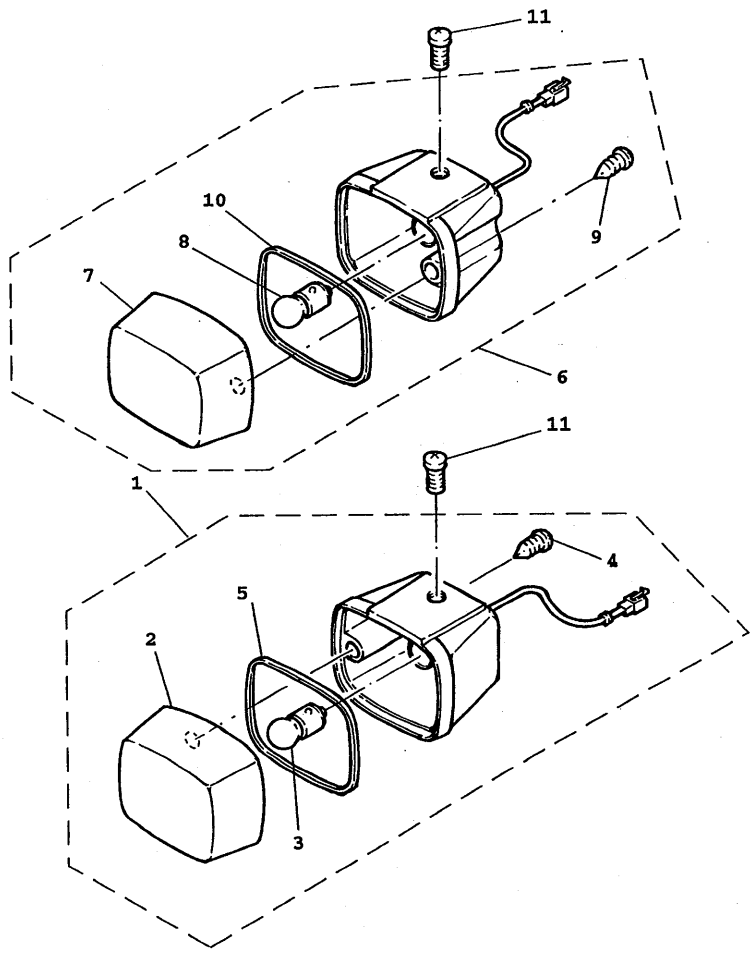

4VP1414-7380

FIG. 30 LUZ DE DESTELLADOR

REF. NO.	PART NO.	DESCRIPTION	Q'TY	REMARKS
1	4VP-H3310-00	DESTELLADOR DE LUZ DELANT.	1	
2	4VP-H3312-00	.LENTE DE DESTELLADOR	1	
3	4VP-H3311-00	.BOMBILLA DE DESTELLADOR	1	
4	97707-40610	.TORNILLO ROSCA HEMBRA	1	
5	4VP-H3313-00	.EMPAQUE DE LENTE DESTELLADOR	1	
6	4VP-H3320-00	DESTELLADOR DE LUZ DELANT.	1	
7	4VP-H3322-00	.LENTE DE INTERMITENTE 2	1	
8	4VP-H3311-00	.BOMBILLA DE DESTELLADOR	1	
9	97707-40610	.TORNILLO ROSCA HEMBRA	1	
10	4VP-H3313-00	.EMPAQUE DE LENTE DESTELLADOR	1	
11	98507-05010	TORNILLO DE CABEZA CON PLANA	2	

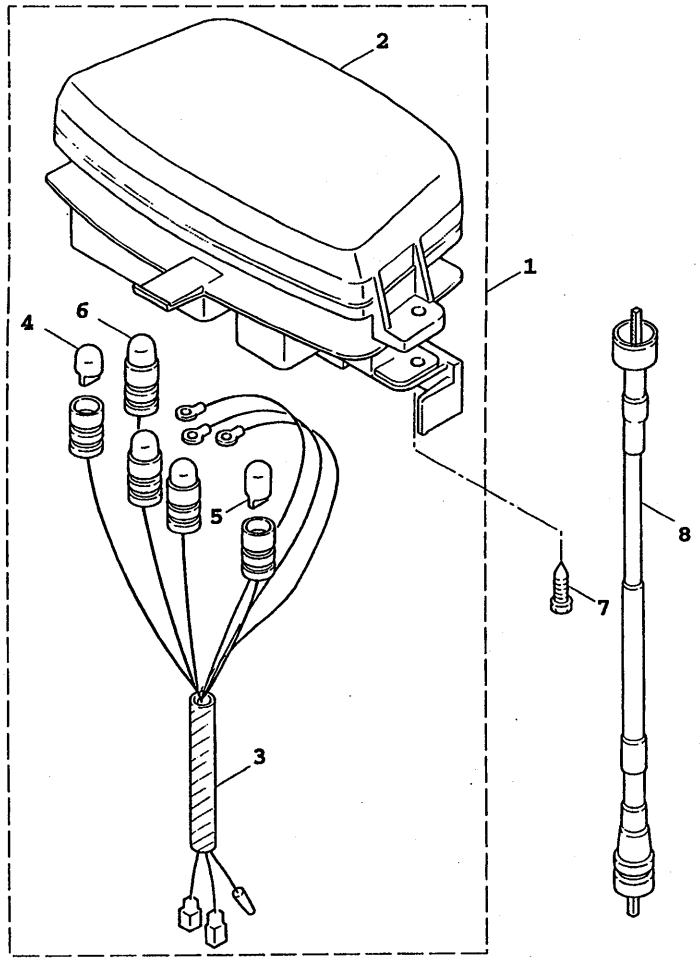

4VP1414-7391

FIG. 31 MEDIDOR

REF. NO.	PART NO.	DESCRIPTION	Q'TY	REMARKS
1	4VP-H3510-00	VELOCIMETRO COMPL.	1	
2	4VP-H353K-00	.CUBIERTA DE MEDIDOR	1	
3	4VP-H3509-00	.ENCASTRE DE CABLE COMPLETO	1	
4	3GF-H3517-00	.AMPOLLETA	3	
5	4VP-H3517-00	.AMPOLLETA	1	
6	4TE-H3518-00	.AMPOLLETA DE MEDIDOR	1	
7	97707-50016	TORNILLO ROSCA HEMBRA	3	
8	4VP-H3550-01	CABLE DE VELOCIMETRO COMPLETO	1	

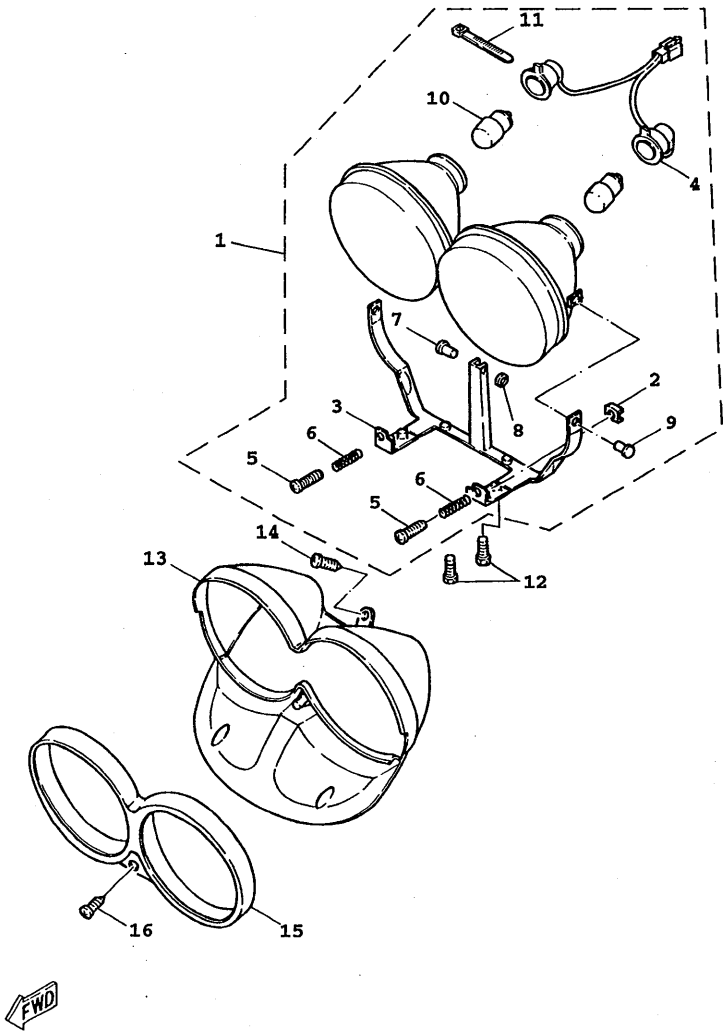

4VP1414-7401

FIG. 32 FARO DELANTERO

REF. NO.	PART NO.	DESCRIPTION	Q'TY	REMARKS
1	4VP-H430A-00	LENTES COMPLETO	1	
2	4VP-H4317-00	.TUERCA	2	
3	4VP-H4318-00	.APOYO DE FARO DELANTERO 1	1	
4	4VP-H4359-00	.CABLE DE FARO DELANTERO	1	
5	4VP-H4331-00	.TORNILLO DE AJUSTE DE ARO	2	
6	4VP-H4332-00	.RESORTE DE TORNILLO	2	
7	4VP-H431V-00	.PASADOR	1	
8	4VP-H4198-00	.PRESILLA, CUBIERTA FIXATION	1	
9	4VP-H4337-00	.PERNO ESPECIAL	2	
10	3UH-H4314-10	.BOMBILLA DE FARO DELANTERO	2	
11	4VP-H4351-00	.GRAMPA DE CABLE	1	
12	95807-06016	TUERCA DE REBORDE	4	
13	4VP-H4144-00	CUBIERTA FARO DELANTERO	1	
14	97707-50012	TORNILLO ROSCA HEMBRA	1	
15	4VP-H4169-00	PROTECCION DE FARO DELANTERO	1	
16	90163-05800	TORNILLO ROSCA HEMBRA	1	

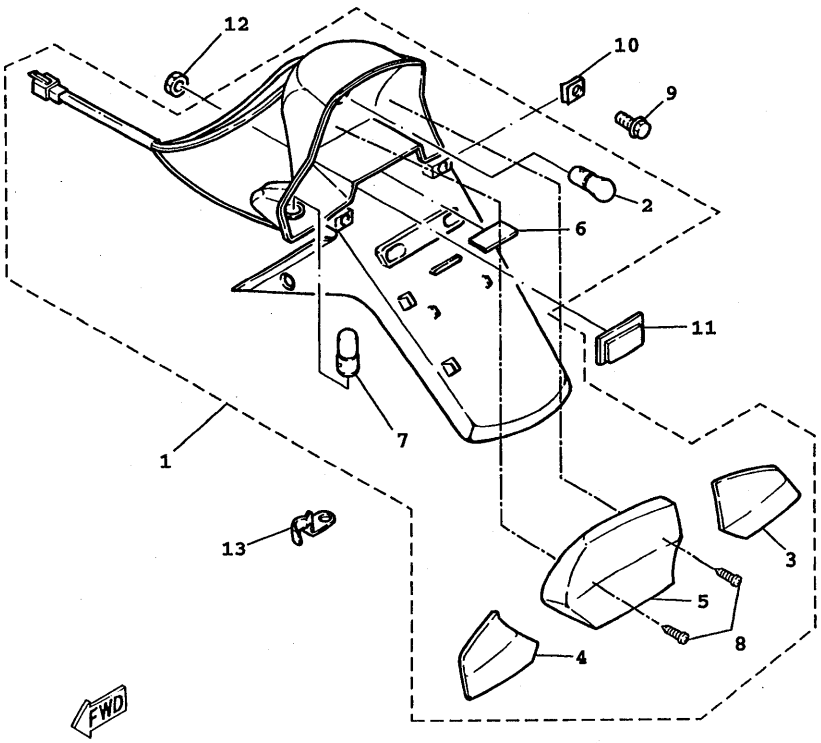

4VP5200-7330

FIG. 33 LUZ DE COLA

REF. NO.	PART NO.	DESCRIPTION	Q'TY	REMARKS
1	4VP-H4700-00	FARO TRASERO COMPLET.	1	
2	4TE-H4714-00	.BOMBILLA	1	
3	4VP-H3342-00	.LENTE DE DESTELLADOR	1	
4	4VP-H3332-00	.LENTE DE DESTELLADOR	1	
5	4VP-H4721-00	.LENTE DE FARO TRASERO	1	
6	4VP-H4743-00	.LENTE DE LUZ DE LICENCIA	1	
7	4VP-H3331-00	.AMPOLLETA DE DESTELLADOR	2	
8	97707-40616	.TORNILLO ROSCA HEMBRA	2	
9	90119-06079	TORNILLO CON ARANDELA	2	
10	90183-05807	TUERCA DE RESORTE	4	
11	3KW-H5130-00	REFLECTOR TRASERO COMPLETO	1	
12	95707-05300	TUERCA DE BRIDA	1	
13	4VP-H4519-00	SOPORTE DE FARO TRASERO	1	

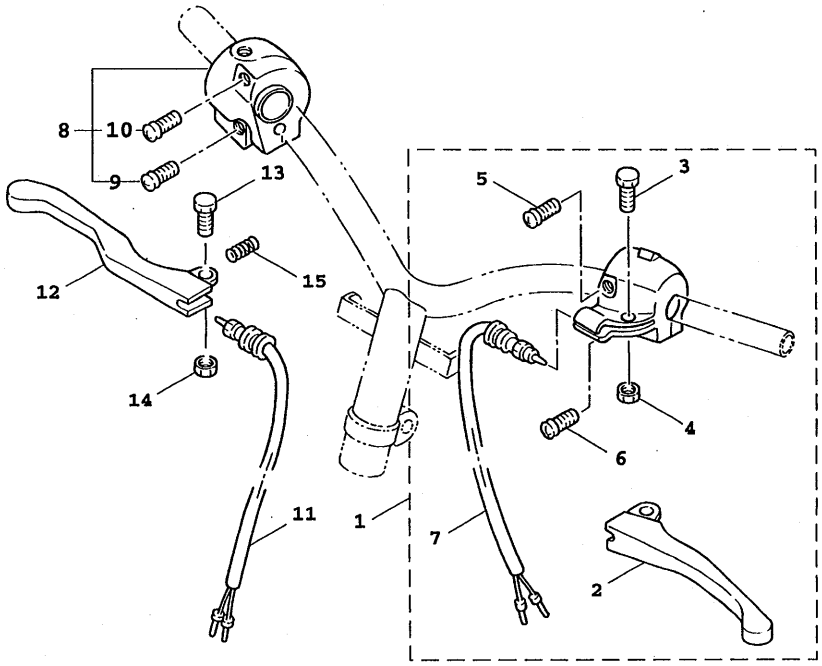

4VP1414-7420

FIG. 34 INTERRUPTOR DE MANIJA. PALANCA

REF. NO.	PART NO.	DESCRIPTION	Q'TY	REMARKS
1	4VP-H2910-00	SOPORTE DE LEVA COMPLT 1	1	
2	4VP-H3912-10	.PALANCA 1	1	
3	3XG-H3915-00	.TORNILLO ACCESORIO DE PALANCA	1	
4	95607-05100	.TUERCA AUTOBLOCANTE	1	
5	98507-05020	.TORNILLO DE CABEZA CON PLANA	1	
6	98507-05030	.TORNILLO DE CABEZA CON PLANA	1	
7	3XG-H3980-10	.INTERRUP.PARADA DELANTERO	1	
8	3XG-H3975-30	INTERRUPTOR MANIJA 2	1	
9	98506-05025	.TORNILLO, DE CABEZA CRUZADA	1	
10	98506-05035	.TORNILLO, DE CABEZA CRUZADA	1	
11	3GF-H3980-00	INTERRUP.PARADA DELANTERO	1	
12	4VP-H3922-10	PALANCA 2	1	
13	90109-06577	PERNO	1	
14	95607-06100	TUERCA AUTOBLOCANTE	1	
15	90501-10312	RESORTE DE COMPRESION	1	

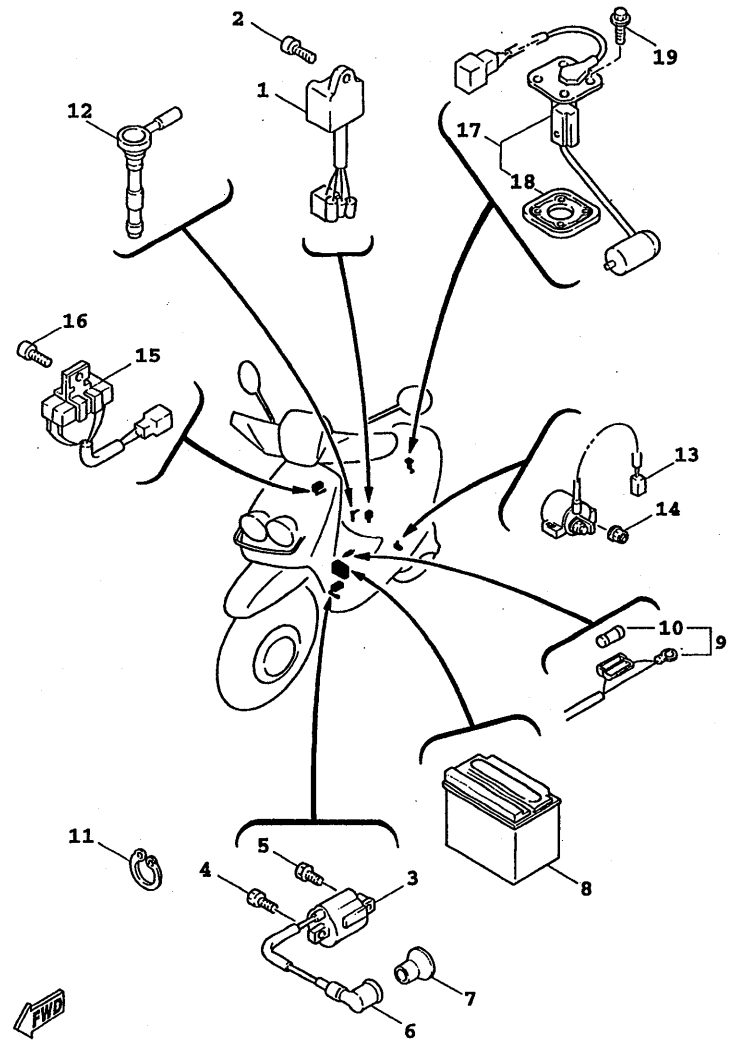

4VP1414-7443

FIG. 35 EQUIPO ELECTRICO 1

REF. NO.	PART NO.	DESCRIPTION	Q'TY	REMARKS
1	4DM-H5540-00	UNIDAD C.D.I. COMPLETA	1	
2	90159-06056	TORNILLO CON VALONA	1	
3	4VP-H2310-01	BOBINA DE ENCENDIDO COMPLETA	1	
4	97007-06016	PERNO	1	
5	90153-06839	TORNILLO HEXAGONAL	1	
6	4VP-H2370-00	TAPON DE BUJIA COMPLT	1	
7	4VP-H2372-00	SELLO DE TAPON	1	
8	4EH-H2100-00	BATERIA COMPLETA	1	
9	4VP-H2590-10	CONJUNTO DE CABLES	1	
10	1NT-H2151-00	.FUSIBLE	1	
11	90465-13275	BRIDA	2	
12	4VP-H5720-00	MEDIDOR DE NIVEL DE ACEITE	1	
13	3KW-H1940-01	CONJUNTO ARRANCADOR RELEVO	1	
14	95307-06600	TUERCA	2	
15	3GF-H5370-01	RESISTOR COMPLETO	1	
16	98507-06020	TORNILLO DE CABEZA CON PLANA	1	
17	4VP-X8575-00	UNIDAD TRANSM MED COMBUST	1	
18	53X-H5753-00	.EMPAQUE DE UNIDAD TRANSMISORA	1	
19	90119-05071	TORNILLO CON ARANDELA	4	

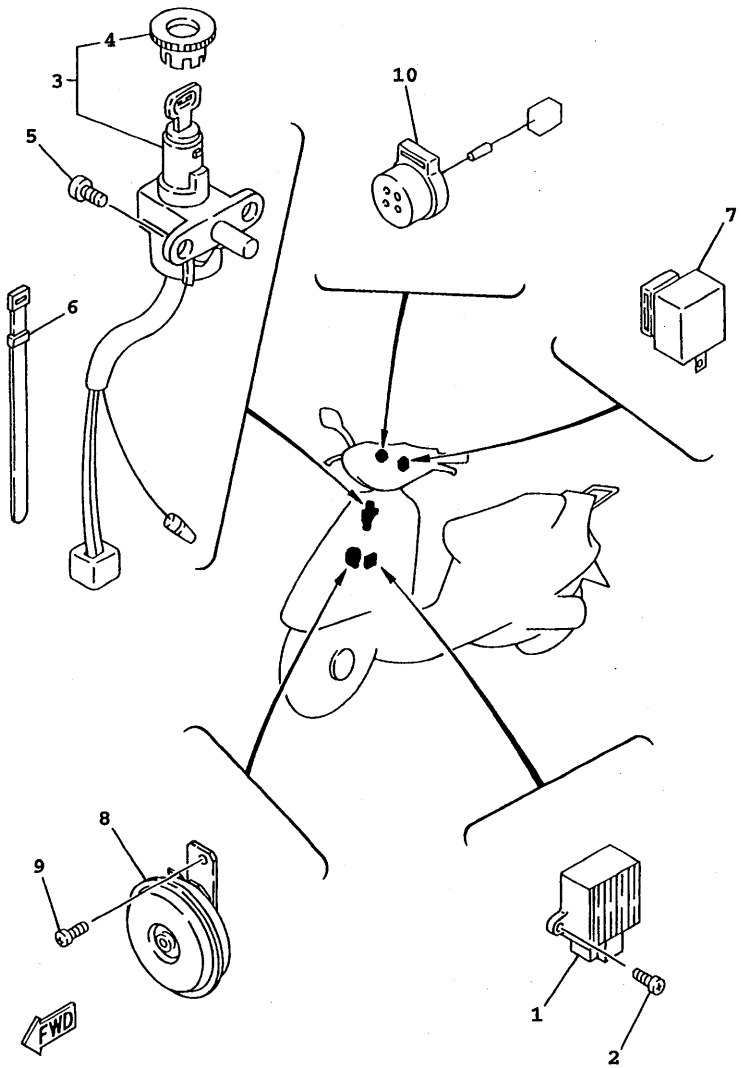

3XG1414-1340

FIG. 36 EQUIPO ELECTRICO 2

REF. NO.	PART NO.	DESCRIPTION	Q'TY	REMARKS
1	3GF-H1960-00	RECTIFICADOR Y REGULADOR	1	
2	98507-05010	TORNILLO DE CABEZA CON PLANA	2	
3	4VP-H2501-01	LLAVE DE IGNICION COMPLT	1	UR
4	4VP-H2552-00	.TAPA DE INTERRUPTOR	1	
5	9760L-06216	TORNILLO CAB CON PLANA C/ARAN	2	
6	23Y-H3936-00	BANDA DE CABLE DE INTERRUPTOR	2	
7	1MH-H3350-V0	RELE DE DESTELLADOR COMPL.	1	
8	4KP-H3371-01	BOCINA	1	
9	98507-06010	TORNILLO DE CABEZA CON PLANA	1	
10	3XY-H3390-01	ALAR	1	

NUMERICAL INDEX

PART NO.	REF. NO.
4VP-E1111-00	1 - 1
4VP-E1162-00	1 - 4
4VP-E1181-00	1 - 2
4VP-E1311-10	1 - 5
5FA-E1351-00	1 - 6
4VP-E1400-00	2 - 1
4VP-E1412-00	2 - 2
4VP-E1422-00	2 - 6
4VP-E1603-00	2 - 15
4VP-E1631-10-A0	2 - 13
4VP-E1633-00	2 - 14
4VP-E1636-10	2 - 13
4VP-E1651-00	2 - 5
4DM-E1681-00	2 - 3
4VP-E2611-00	3 - 10
3XG-E2631-00	3 - 13
5FA-E2651-10	3 - 1
5FA-E2653-00	3 - 3
4VP-E2658-00	3 - 8
4VP-E2659-00	3 - 9
5FA-E3100-10	4 - 1
3XG-E3342-00	9 - 9
4WX-E3555-10	5 - 6
3XG-E3575-01	5 - 8
4VP-E3610-00	5 - 1
3XG-E3613-00	5 - 2
3XG-E3616-00	5 - 3
4SC-E3621-00	5 - 5
5JU-E4101-00	6 - 1
4VP-E4411-00	5 - 11
4VP-E4412-00	5 - 14
4VP-E4437-00	5 - 12
4VP-E443E-00	5 - 22
4VP-E4445-00	7 - 2
4VP-E4451-00	5 - 19
4VP-E4452-00	5 - 20
4VP-E4453-00	5 - 15
4VP-E4462-00	5 - 17
4VP-E4463-00	5 - 16
4VP-E4467-00	5 - 18
5JU-E4610-00-98	7 - 1
3NT-E4613-01	7 - 4
4VP-E4627-10	7 - 9
4VP-E4718-00	7 - 8
4VP-E475M-00	7 - 14
3XY-E4766-00	7 - 19
4CW-E4766-00	7 - 11
4CW-E4766-00	7 - 17
4VP-E4779-00	7 - 3
4VP-E4799-20	7 - 13
4VP-E5111-00	8 - 1
4VP-E5118-00	8 - 31

PART NO.	REF. NO.
4VP-E5121-00	8 - 2
4VP-E5128-00	8 - 28
3XG-E5317-00	8 - 9
4Y4-E5363-00	8 - 24
3XG-E5371-00	8 - 5
4VP-E5373-00	8 - 6
4VP-E5411-00-33	8 - 17
4VP-E5421-00	8 - 11
4VP-E5439-00	8 - 16
5DA-E5451-00	8 - 18
5DA-E5461-00	8 - 12
4SC-E5462-00	8 - 30
4VP-E5477-00	8 - 33
4VP-E5512-00	9 - 7
4VP-E5524-00	9 - 1
3XG-E5532-00	9 - 11
4CW-E5570-00	9 - 5
4VP-E5601-00	9 - 13
3XG-E5620-00	9 - 18
4VP-E5630-00	9 - 20
4VP-E5650-00	9 - 6
4VP-E5659-00	8 - 19
4VP-E5673-00	9 - 21
4VP-E6111-00	10 - 1
4VP-E6611-00	10 - 15
3XY-E6620-01	10 - 5
3UH-E6626-00	10 - 6
4VP-E7211-00	11 - 7
4VP-E7410-00	11 - 1
4VP-E7421-00	11 - 6
4VP-E7611-00	10 - 25
4VP-E7620-00	10 - 17
4VP-E7623-00	10 - 20
4VP-E7660-01	10 - 7
4DM-E7664-00	10 - 11
4VP-E7670-00	10 - 8
4DM-E7684-00	10 - 13
5JU-F1110-01-33	12 - 1
3KW-F139X-00	19 - 12
4Y4-F139X-01	12 - 7
4VP-F1410-10	12 - 6
3XG-F1481-00	12 - 2
4Y4-F1481-00	12 - 4
4VP-F1511-00	13 - 1
4VP-F1511-40	13 - 1
4VP-F1511-70	13 - 1
4VP-F1514-00	12 - 9
4VP-F1519-01	13 - 6
4VP-F1519-41	13 - 6
2GF-F1535-00	14 - 4
4VP-F1535-00	26 - 15
4VP-F1552-00	13 - 4

PART NO.	REF. NO.
4JK-F1568-30	26 - 8
4VP-F1599-B0	26 - 3
4VP-F1629-00	13 - 9
4VP-F1691-01	13 - 12
4VP-F1711-00	14 - 1
4VP-F171E-00-P0	14 - 18
4VP-F171E-00-P3	14 - 18
4VP-F171E-00-P5	14 - 18
4VP-F171E-00-P6	14 - 18
4VP-F1733-00	15 - 3
4VP-F1734-00	15 - 4
4VP-F173G-00	14 - 6
4VP-F173H-00	14 - 11
4VP-F1741-00	14 - 15
4VP-F1745-00	15 - 7
4VP-F1751-00	15 - 1
4TE-F1753-00	18 - 12
4X6-F1771-02	15 - 6
4VP-F1785-60	14 - 7
4VP-F1785-70	14 - 7
4VP-F1785-80	14 - 7
4VP-F1786-60	14 - 12
4VP-F1786-70	14 - 12
4VP-F1786-80	14 - 12
4VP-F179J-30	14 - 6
4VP-F179J-40	14 - 6
4VP-F179J-50	14 - 6
4VP-F179K-30	14 - 11
4VP-F179K-40	14 - 11
4VP-F179K-50	14 - 11
4VP-F1851-00	26 - 21
5JU-F2210-00	16 - 1
4X6-F2216-00	8 - 3
4WX-F3100-11-33	17 - 1
4WX-F3102-10-33	17 - 2
4WX-F3103-10-33	17 - 15
4WX-F3110-00	17 - 4
4WX-F3110-00	17 - 17
4JL-F3126-00-33	17 - 3
4JL-F3136-00-33	17 - 16
4WX-F3141-10	17 - 6
4WX-F3141-10	17 - 19
4JL-F3145-00	17 - 13
4JL-F3145-00	17 - 26
3GF-F3147-00	17 - 10
3GF-F3147-00	17 - 23
4WX-F3154-00	17 - 9
4WX-F3154-00	17 - 22
3NW-F3156-00	17 - 14
3NW-F3156-00	17 - 27
3GF-F3158-00	17 - 7
3GF-F3158-00	17 - 20

PART NO.	REF. NO.
4WX-F3170-00	17 - 5
4WX-F3170-00	17 - 18
3GF-F3181-00	17 - 8
3GF-F3181-00	17 - 21
4WX-F3191-10	17 - 11
4WX-F3191-10	17 - 24
4TE-F3192-00	17 - 12
4TE-F3192-00	17 - 25
3GF-F3317-00	17 - 32
4WX-F3340-01	17 - 29
3GF-F3346-00	17 - 28
1MH-F3411-00	17 - 30
4TE-F3416-00	17 - 49
4VP-F3418-00	17 - 48
3KW-F3462-00	17 - 31
4VP-F4110-10-33	18 - 1
4VP-F414A-10	18 - 11
4VP-F4311-00	18 - 7
4CW-F4500-00	18 - 3
4CW-F452K-00	18 - 4
4VP-F4610-00	18 - 10
4CW-F4726-01	19 - 3
4VP-F4726-00	19 - 5
4VP-F4730-00	19 - 1
4VP-F4738-10	19 - 13
4VP-F473R-01	19 - 8
4VP-F4742-00	19 - 10
4VP-F475M-00	19 - 2
4UF-F476G-00	26 - 2
4UE-F4780-02	19 - 15
4VP-F478E-00	19 - 17
4VP-F4842-01-1V	19 - 19
20A-F5115-00	20 - 3
4WX-F5180-01-33	20 - 1
4WX-F5181-00	20 - 8
4WX-F5183-00	20 - 2
5DA-F5190-00	20 - 10
3UH-F5326-00	22 - 4
4WX-F5336-00	22 - 2
4VP-F533A-00	22 - 11
3UH-F5351-00	22 - 9
4WX-F5355-00	22 - 10
4WX-F5390-00-33	22 - 1
5CP-F580T-00	21 - 4
3XG-F582T-00	21 - 1
3GF-F5852-00	24 - 4
3GF-F5854-00	24 - 3
3GF-F5867-00	24 - 6
4JL-F5870-00	24 - 1
4VP-F5872-11	24 - 8
4VP-F5875-01	17 - 33
4VP-F5876-00	17 - 35

PART NO.	REF. NO.
5FA-F5876-00	17 - 34
5FJ-F5886-00	17 - 40
3XG-F5919-01	21 - 8
3XG-F5919-11	21 - 9
3XG-F5926-01	21 - 10
4VP-F6110-01	23 - 1
4WX-F612M-00	27 - 11
4WX-F612N-00	27 - 12
4VP-F6143-00-P3	27 - 1
4VP-F6143-00-P6	27 - 1
4VP-F6145-00	27 - 2
3GF-F6199-00	26 - 12
3GF-F6199-00	27 - 6
4VP-F6220-10	27 - 3
4VP-F6240-00	23 - 5
4VP-F6241-00	23 - 4
4VP-F6260-02	23 - 8
4VP-F6262-00	23 - 11
4VP-F6266-00	23 - 13
4VP-F6280-00	27 - 8
4VP-F6290-00	27 - 7
4VP-F6311-00	23 - 7
4VP-F6312-00	23 - 10
4VP-F6321-02	23 - 9
1MH-F6329-00	6 - 23
4VP-F6351-00	23 - 15
4VP-F637G-00	23 - 17
4VP-F6393-00	23 - 16
4VP-F7111-01	25 - 1
4CW-F7114-00	25 - 2
5JU-F7311-00	25 - 12
5JU-F8100-01	12 - 11
4VP-F8257-01	26 - 17
4VP-F8300-00	26 - 7
4VP-F8315-60	26 - 4
4VP-F8315-70	26 - 4
4VP-F8315-80	26 - 4
4VP-F8338-60	26 - 3
4VP-F8338-70	26 - 3
4VP-F8338-80	26 - 3
4VP-F834V-00	26 - 5
4VP-F8385-11	26 - 10
4VP-F838K-00	26 - 19
4VP-F840K-00-1V	26 - 13
3GF-H1403-V0	28 - 2
4VP-H1800-00	29 - 1
4DM-H1801-00	29 - 2
3NW-H1828-V0	29 - 5
3KW-H1940-01	35 - 13
3GF-H1960-00	36 - 1
4EH-H2100-00	35 - 8
1NT-H2151-00	35 - 10

PART NO.	REF. NO.
5DA-H2176-00	25 - 16
4VP-H2310-01	35 - 3
4VP-H2370-00	35 - 6
4VP-H2372-00	35 - 7
4VP-H2501-01	36 - 3
4VP-H2552-00	36 - 4
4VP-H2590-10	35 - 9
4VP-H2910-00	34 - 1
4VP-H3310-00	30 - 1
4VP-H3311-00	30 - 3
4VP-H3311-00	30 - 8
4VP-H3312-00	30 - 2
4VP-H3313-00	30 - 5
4VP-H3313-00	30 - 10
4VP-H3320-00	30 - 6
4VP-H3322-00	30 - 7
4VP-H3331-00	33 - 7
4VP-H3332-00	33 - 4
4VP-H3342-00	33 - 3
1MH-H3350-V0	36 - 7
4KP-H3371-01	36 - 8
3XY-H3390-01	36 - 10
4VP-H3509-00	31 - 3
4VP-H3510-00	31 - 1
3GF-H3517-00	31 - 4
4VP-H3517-00	31 - 5
4TE-H3518-00	31 - 6
4VP-H353K-00	31 - 2
4VP-H3550-01	31 - 8
4VP-H3912-10	34 - 2
3XG-H3915-00	34 - 3
4VP-H3922-10	34 - 12
23Y-H3936-00	36 - 6
3XG-H3975-30	34 - 8
3GF-H3980-00	34 - 11
3XG-H3980-10	34 - 7
4VP-H4144-00	32 - 13
4VP-H4169-00	32 - 15
4VP-H4198-00	32 - 8
4VP-H430A-00	32 - 1
3UH-H4314-10	32 - 10
4VP-H4317-00	32 - 2
4VP-H4318-00	32 - 3
4VP-H431V-00	32 - 7
4VP-H4331-00	32 - 5
4VP-H4332-00	32 - 6
4VP-H4337-00	32 - 9
4VP-H4351-00	32 - 11
4VP-H4359-00	32 - 4
4VP-H4519-00	33 - 13
4VP-H4700-00	33 - 1
4TE-H4714-00	33 - 2

NUMERICAL INDEX

PART NO.	REF. NO.
4VP-H4721-00	33 - 5
4VP-H4743-00	33 - 6
3KW-H5130-00	33 - 11
3GF-H5370-01	35 - 15
4DM-H5540-00	35 - 1
4KX-H5550-00	28 - 9
3XG-H5560-00	28 - 1
3GF-H5580-V0	28 - 3
4VP-H5720-00	35 - 12
53X-H5753-00	35 - 18
3GF-W0041-00	24 - 2
5JU-W0045-00	21 - 11
3XG-W0047-00	21 - 6
3XG-W0048-00	21 - 7
3XG-W0057-00	21 - 5
4VP-W1441-00	5 - 10
4VP-W1442-00	5 - 13
3UH-W2341-01	17 - 52
4VP-W2620-02	23 - 6
4VP-X2172-00-P6	14 - 5
4VP-X2172-10-P5	14 - 5
4VP-X2172-30-P0	14 - 5
4VP-X2172-30-P3	14 - 5
4VP-X2173-00-P6	14 - 10
4VP-X2173-10-P5	14 - 10
4VP-X2173-30-P0	14 - 10
4VP-X2173-30-P3	14 - 10
4WX-X2533-00	22 - 7
4VP-X2614-00-P0	27 - 1
4VP-X2748-00	25 - 8
4VP-X2831-00-P6	26 - 1
4VP-X2831-20-P5	26 - 1
4VP-X2831-30-P0	26 - 1
4VP-X2831-50-P3	26 - 1
4VP-X8575-00	35 - 17
18A-1414A-65	6 - 9
4VP-1490J-00	6 - 6
3YR-11605-00	2 - 15
3AA-13124-00	4 - 5
4VP-13178-00	4 - 15
3WF-13185-00	4 - 2
1YU-13187-00	4 - 3
1YU-13473-00	4 - 4
1YU-13516-00	4 - 6
1YU-13577-00	4 - 7
3XG-14103-00	6 - 18
3MB-14104-00	6 - 12
3XG-14107-00	6 - 19
4VP-14112-35	6 - 5
52W-14131-00	6 - 3
4VP-14141-11	6 - 7
193-14142-35	6 - 11

PART NO.	REF. NO.
52W-14147-00	6 - 17
522-14161-00	6 - 22
4VP-14171-00	6 - 16
53L-14186-00	6 - 20
12R-14191-00	6 - 13
3XG-14196-00	6 - 10
3XG-14198-00	6 - 2
3XG-14997-00	6 - 8
14T-15657-00	10 - 27
4KX-17632-00	10 - 19
4VP-17641-00	10 - 24
4CW-17653-10	10 - 21
22F-23411-01	17 - 43
156-23412-00	17 - 50
22F-23412-01	17 - 44
90101-06878	22 - 12
90102-10031	16 - 3
90105-08121	16 - 2
90105-10036	23 - 2
90109-063F1	19 - 11
90109-06577	34 - 13
90109-10473	25 - 13
90110-10811	21 - 2
90116-07834	1 - 7
90119-05062	17 - 39
90119-05071	35 - 19
90119-06079	33 - 9
90119-06802	15 - 2
90119-06821	13 - 2
90119-06821	25 - 9
90149-06011	18 - 5
90153-06800	7 - 5
90153-06839	35 - 5
90159-05831	27 - 4
90159-06056	35 - 2
90159-06812	26 - 6
90159-06812	26 - 18
90159-06822	14 - 3
90160-05803	27 - 5
90163-05800	32 - 16
90167-03800	23 - 12
90176-06065	7 - 16
90179-06411	23 - 18
90179-07381	1 - 8
90179-10609	10 - 16
90179-25615	17 - 46
90179-28415	10 - 14
90183-05807	13 - 8
90183-05807	13 - 15
90183-05807	14 - 8
90183-05807	14 - 14
90183-05807	19 - 9

PART NO.	REF. NO.
90183-05807	25 - 10
90183-05807	33 - 10
90185-10037	25 - 14
90185-14124	22 - 14
90201-06380	13 - 11
90201-064J1	17 - 37
90201-08088	9 - 10
90201-10118	24 - 10
90201-142M6	22 - 13
90201-155G5	9 - 16
90201-158K9	11 - 4
90201-163G6	9 - 4
90201-16800	10 - 23
90201-203E7	22 - 15
90202-05193	18 - 6
90202-10120	25 - 5
90202-26142	17 - 47
90202-26166	29 - 6
90208-12050	10 - 28
90208-15807	11 - 5
90209-18112	2 - 7
90214-14054	10 - 26
90240-10137	25 - 3
90241-10015	19 - 7
90249-12008	23 - 19
90280-03017	2 - 8
90338-16148	26 - 16
90380-15817	9 - 15
90387-068F8	13 - 3
90387-068J5	3 - 4
90387-068J5	5 - 25
90387-104U5	20 - 9
90387-168N7	10 - 22
90387-178N6	2 - 12
90401-10805	24 - 9
90430-08119	8 - 27
90445-05431	4 - 10
90445-078A3	18 - 15
90445-09124	4 - 8
90445-105H0	18 - 16
90460-27815	15 - 8
90460-35260	26 - 22
90460-41191	5 - 27
90464-16801	4 - 11
90465-13275	27 - 9
90465-13275	35 - 11
90467-08003	4 - 9
90467-09006	18 - 9
90467-09006	18 - 14
90467-11823	5 - 23
90467-24140	5 - 9
90468-02033	4 - 13

PART NO.	REF. NO.
90468-12006	16 - 5
90468-12006	25 - 6
90480-11866	3 - 2
90480-12497	3 - 5
90480-12497	5 - 26
90480-16278	14 - 16
90501-08845	4 - 12
90501-08868	18 - 8
90501-10312	34 - 15
90501-165J7	23 - 20
90501-29517	12 - 8
90501-430K3	10 - 12
90506-16447	22 - 8
90506-20298	25 - 15
90506-32857	25 - 7
90508-32768	9 - 14
91317-06016	19 - 21
91317-06025	8 - 21
91317-06025	24 - 7
91317-06035	8 - 22
91317-06045	8 - 23
91317-06045	19 - 20
91318-06020	5 - 7
91318-06020	8 - 15
91318-06020	29 - 7
91318-06035	8 - 8
91318-06035	8 - 14
92017-05012	27 - 10
92901-04100	28 - 8
92907-06200	7 - 15
92907-06600	19 - 22
92907-12600	28 - 10
93101-20169	2 - 11
93101-21170	10 - 18
93102-17467	10 - 3
93102-17838	20 - 4
93102-22464	2 - 10
93102-25270	11 - 10
93104-19097	28 - 4
93104-33117	10 - 9
93210-07890	22 - 6
93210-108B1	25 - 4
93210-14805	8 - 25
93210-23614	29 - 4
93210-368G9	10 - 10
93210-44678	29 - 3
93210-64893	3 - 11
93306-003Y4	8 - 4
93306-003Y4	9 - 2
93306-004X7	11 - 9
93306-200Y1	10 - 4
93306-200Y1	11 - 3

PART NO.	REF. NO.
93306-203YE	10 - 2
93306-203YE	11 - 12
93306-205Y6	2 - 9
93306-300Y4	20 - 5
93310-21403	2 - 17
93310-418T0	2 - 4
93311-315Y2	11 - 2
93315-108Y4	9 - 8
93410-20823	11 - 8
93450-16115	2 - 16
93450-35015	9 - 3
93501-04011	17 - 51
93503-16003	17 - 45
93603-12827	4 - 16
93900-00802	20 - 6
93900-00802	22 - 3
94700-00825	1 - 3
95027-06020	26 - 14
95307-06600	35 - 14
95307-12600	28 - 11
95307-12700	10 - 29
95607-05100	34 - 4
95607-06100	17 - 38
95607-06100	34 - 14
95607-10200	12 - 5
95607-10200	20 - 7
95607-10200	23 - 3
95607-12200	12 - 3
95707-05300	33 - 12
95707-06500	18 - 2
95707-06500	19 - 4
95707-06500	19 - 6
95707-06500	19 - 14
95707-10500	16 - 4
95707-10500	22 - 5
95807-06010	17 - 42
95807-06012	13 - 5
95807-06012	13 - 10
95807-06014	26 - 20
95807-06016	32 - 12
95807-08016	8 - 26
95807-08035	12 - 10
95817-06020	17 - 36
95817-08020	7 - 6
95817-08030	7 - 7
95827-08030	21 - 12
97007-06016	19 - 16
97007-06016	35 - 4
97017-06010	7 - 10
97017-06025	9 - 19
97507-05510	15 - 5
97517-06510	7 - 12

PART NO.	REF. NO.
97607-03206	5 - 4
97607-04108	6 - 14
97607-04112	6 - 4
97607-06216	3 - 12
97607-06220	3 - 6
97607-06220	5 - 24
97607-06220	8 - 34
97707-40610	30 - 4
97707-40610	30 - 9
97707-40616	33 - 8
97707-50012	13 - 13
97707-50012	14 - 2
97707-50012	14 - 9
97707-50012	14 - 13
97707-50012	14 - 17
97707-50012	14 - 19
97707-50012	32 - 14
97707-50016	13 - 7
97707-50016	13 - 14
97707-50016	25 - 11
97707-50016	26 - 9
97707-50016	26 - 11
97707-50016	31 - 7
97707-50125	5 - 21
97707-60540	3 - 7
98506-05025	34 - 9
98506-05035	34 - 10
98507-03006	6 - 15
98507-04012	6 - 21
98507-05010	19 - 18
98507-05010	23 - 14
98507-05010	30 - 11
98507-05010	36 - 2
98507-05014	4 - 14
98507-05020	28 - 5
98507-05020	34 - 5
98507-05030	34 - 6
98507-06010	36 - 9
98507-06012	8 - 29
98507-06012	8 - 32
98507-06012	9 - 12
98507-06016	28 - 12
98507-06020	35 - 16
98580-04008	28 - 7
98707-04012	24 - 5
98980-06012	7 - 18
99009-15400	9 - 17
99009-17400	8 - 10
99009-19400	4 - 17
99009-42500	11 - 11
99530-10114	8 - 13
99530-10114	8 - 20

NUMERICAL INDEX

PART NO.	REF. NO.	PART NO.	REF. NO.	PART NO.	REF. NO.	PART NO.	REF. NO.	PART NO.	REF. NO.	PART NO.	REF. NO.
99530-12016	8 - 7										
91A10-07056	18 - 13										
9570L-10500	21 - 3										
9580L-06012	17 - 41										
9760L-06216	36 - 5										
9850L-05010	28 - 6										